BOSCH

Professional HEAVY DUTY

GTS 70-216

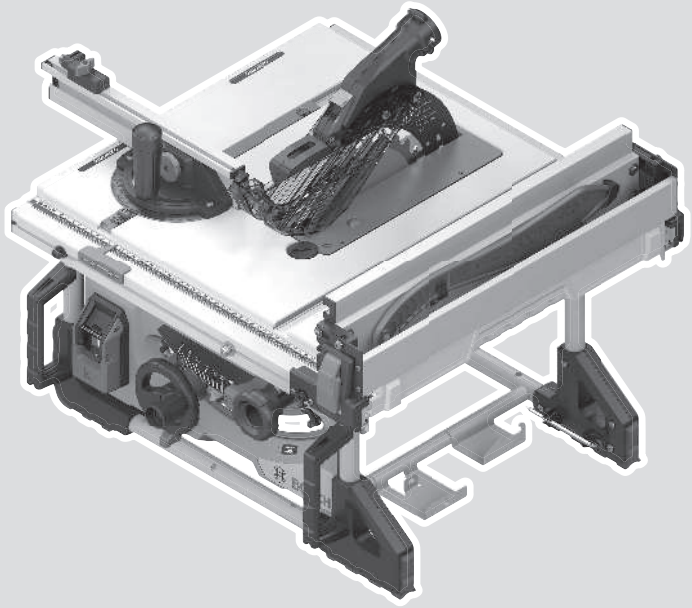

Robert Bosch Power Tools GmbH
70538 Stuttgart
GERMANY

www.bosch-pt.com

1 609 92A A92 (2026.08) PS / 35

1 609 92A A92

hr Originalne upute za rad

Hrvatski ..... Stranica 19

https://eu-doc.bosch.com/

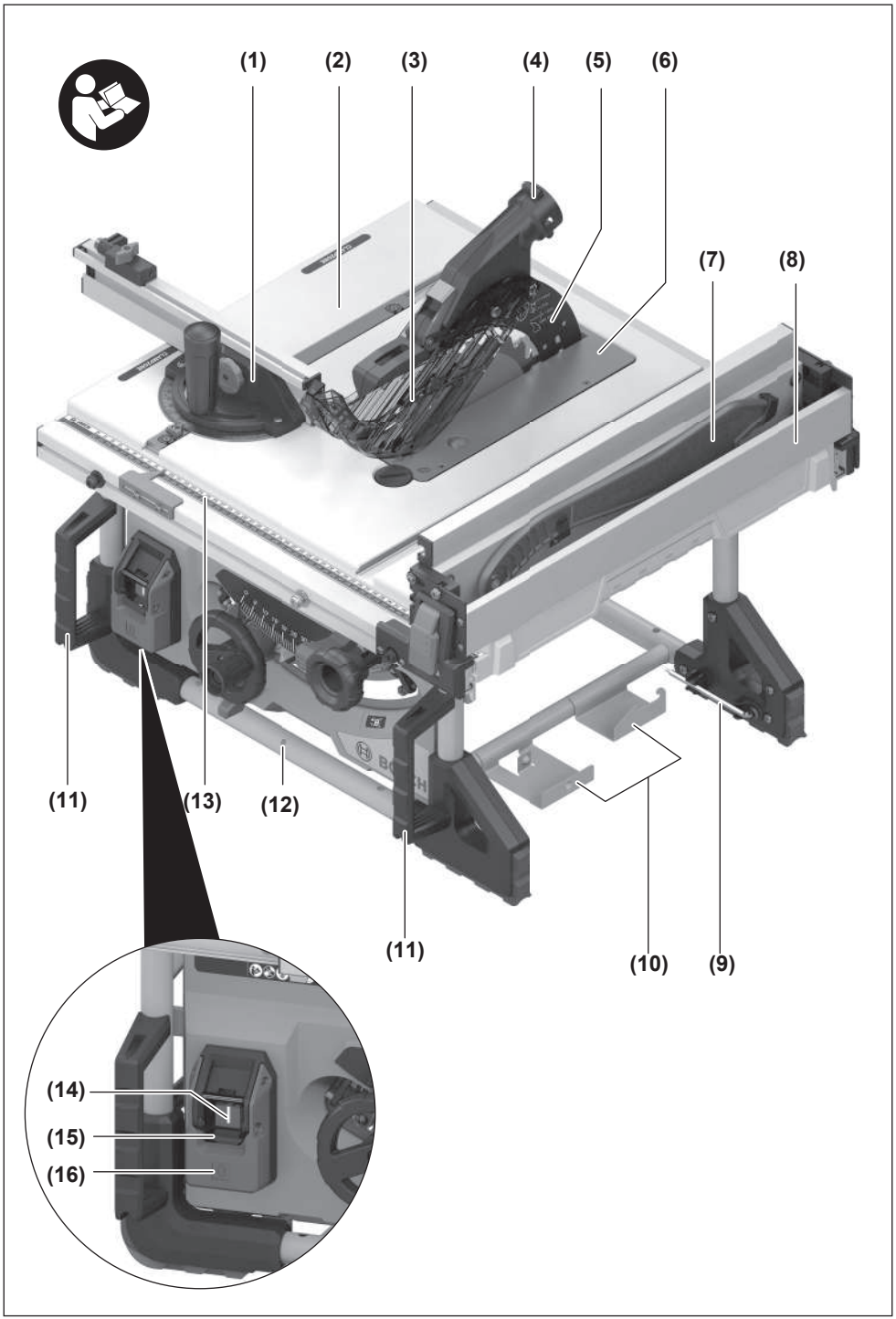
(1)
(2)
(3)
(4)
(5)
(6)
(7)
(8)
(11)
(13)
(12)
(11)
(10)
(9)
(14)
(15)
(16)

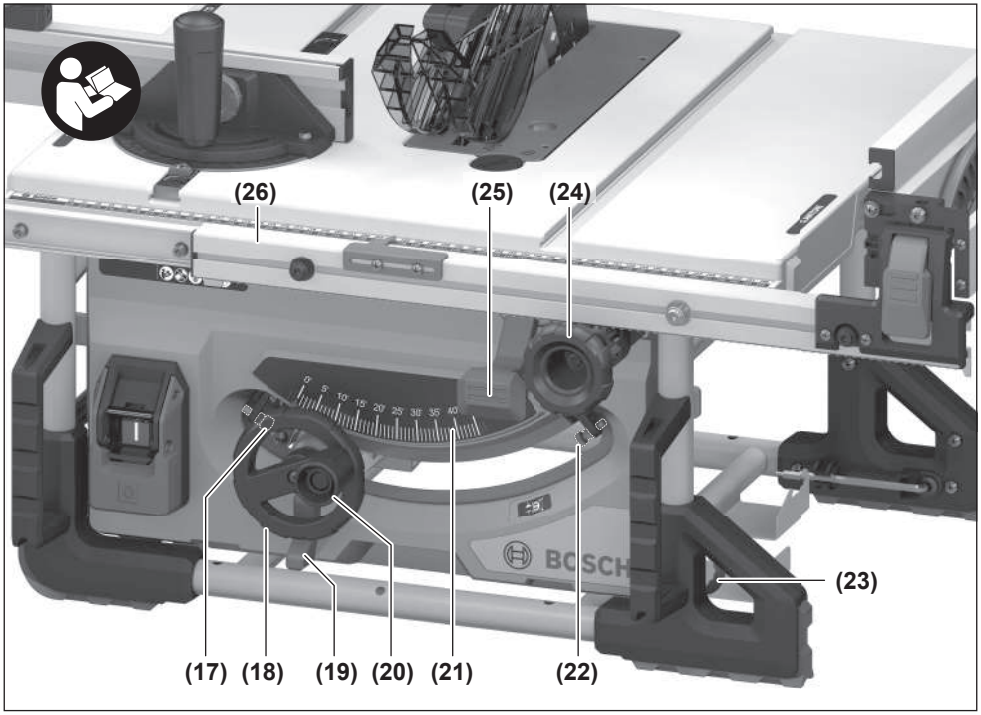
(26)
(25)
(24)
(23)
(17)
(18)
(19)
(20)
(21)
(22)

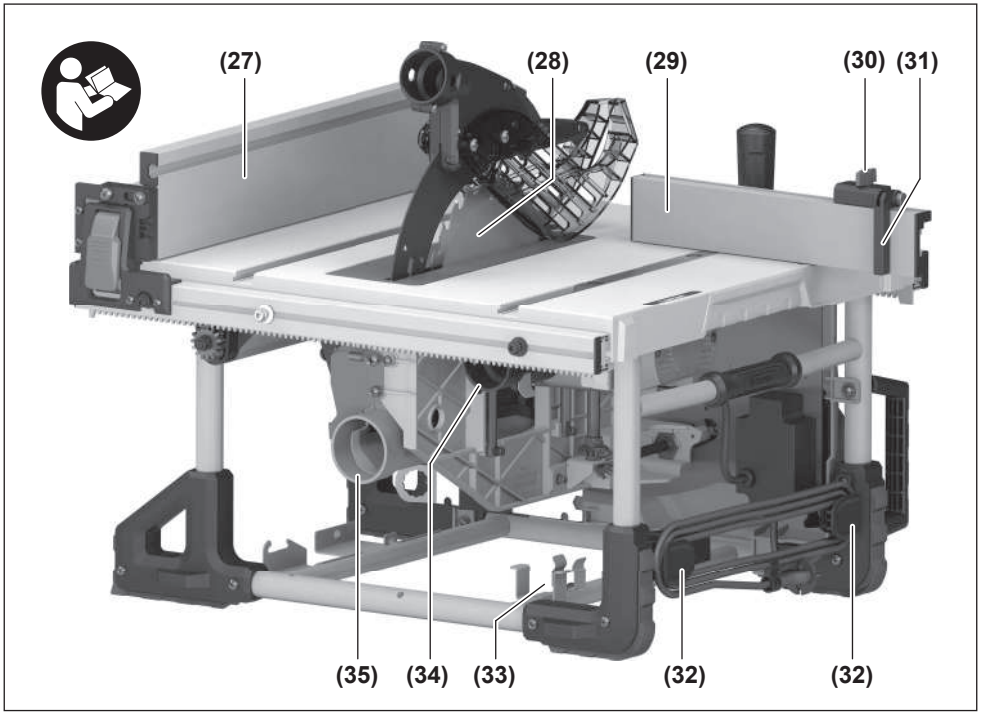
(27)
(28)
(29)
(30)
(31)
(35)
(34)
(33)
(32)
(32)

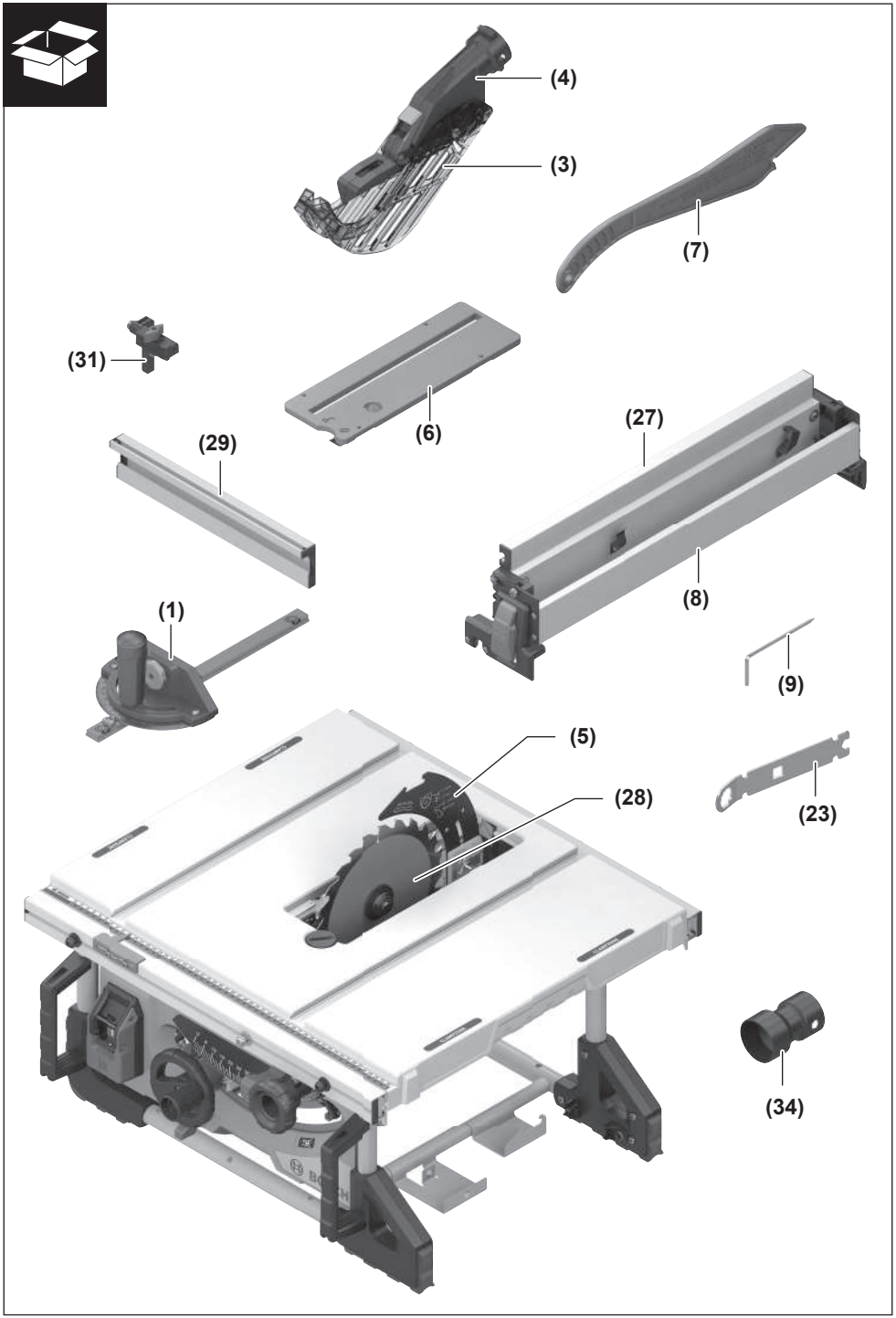
(4)
(3)
(7)
(31)
(6)
(29)
(27)
(8)
(1)
(9)
(5)
(28)
(23)
(34)

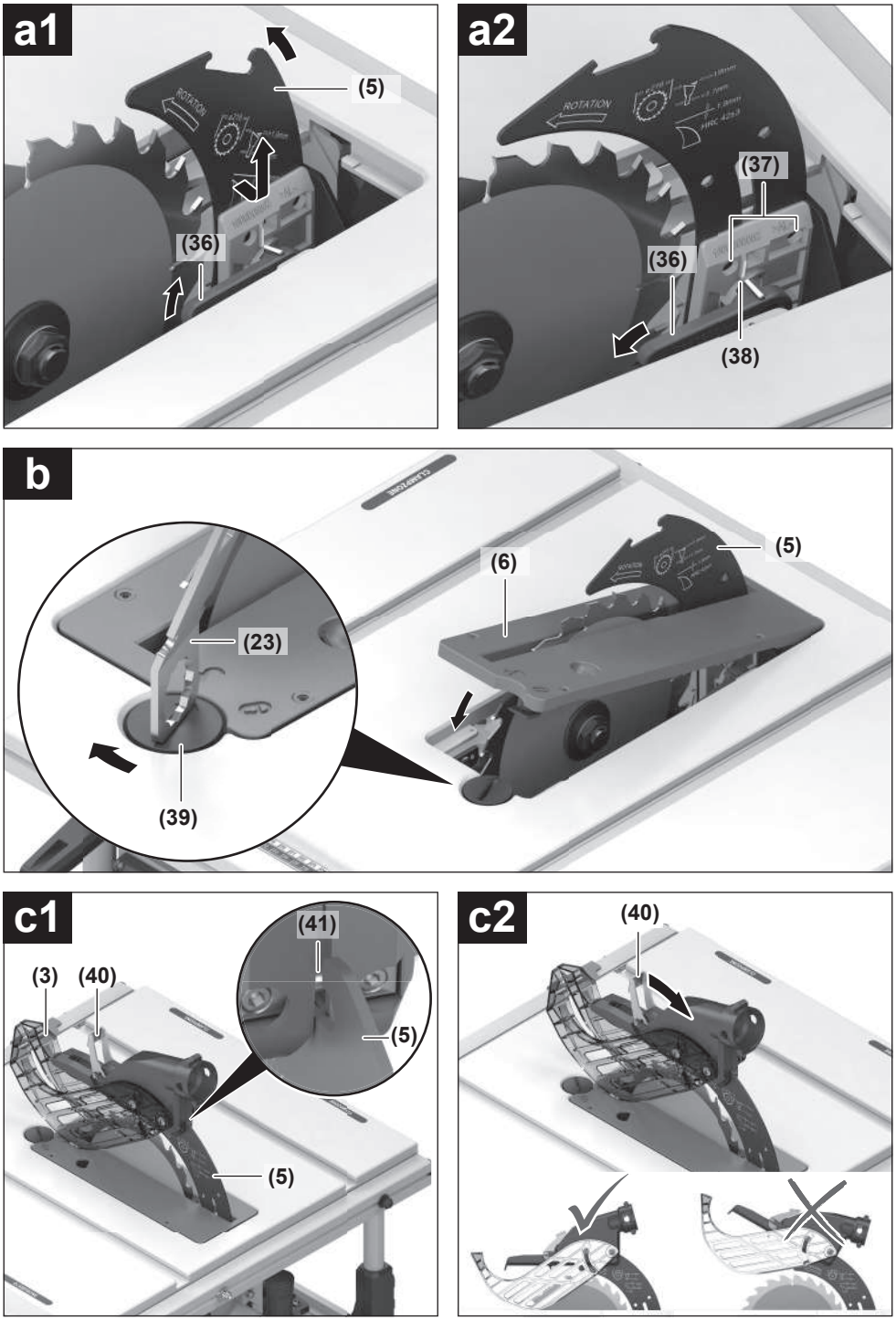
a1
(5)
(36)
a2
(37)
(36)
(38)
b
(6)
(5)
(23)
(39)
c1
(41)
(3)
(40)
(5)
(5)
c2
(40)

d

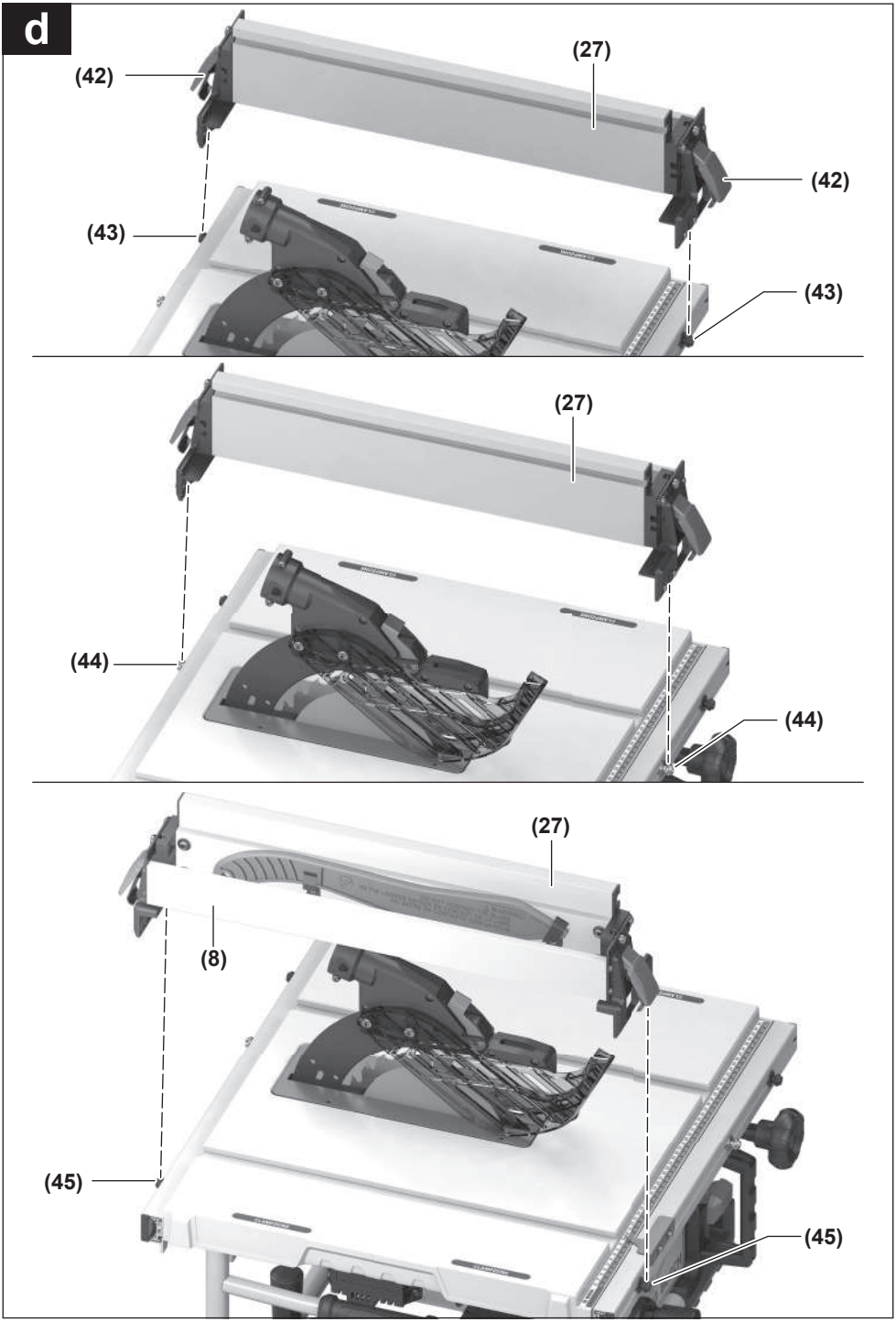

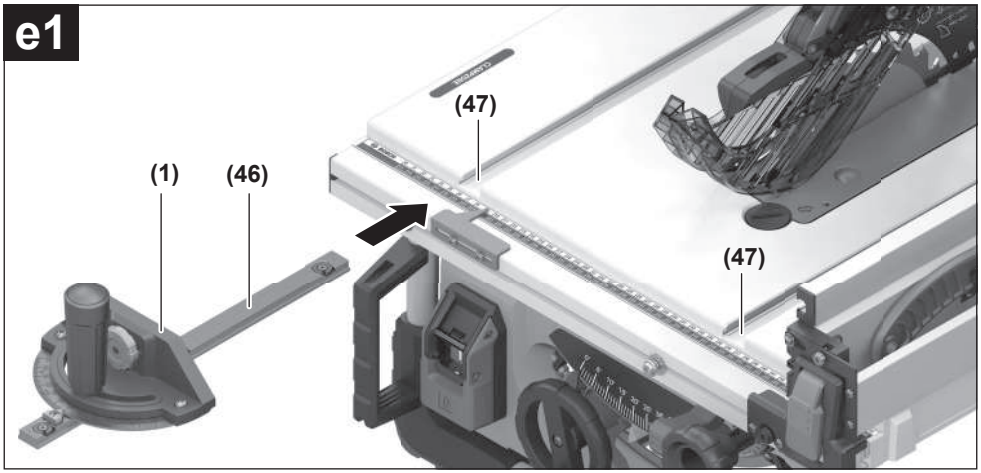
e1
(47)
(1)
(46)
(47)

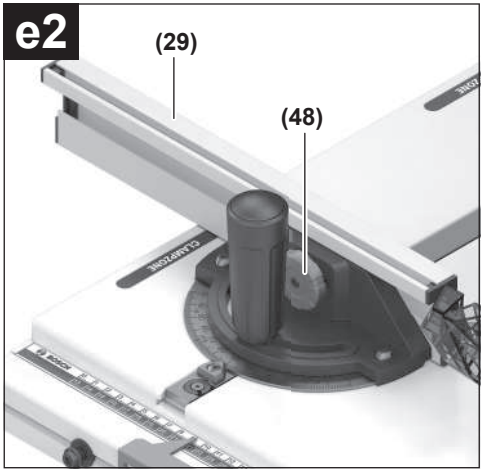
e2
(29)
(48)

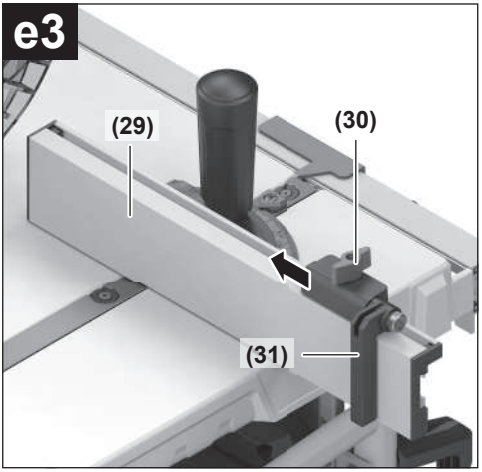
e3
(29)
(30)
(31)

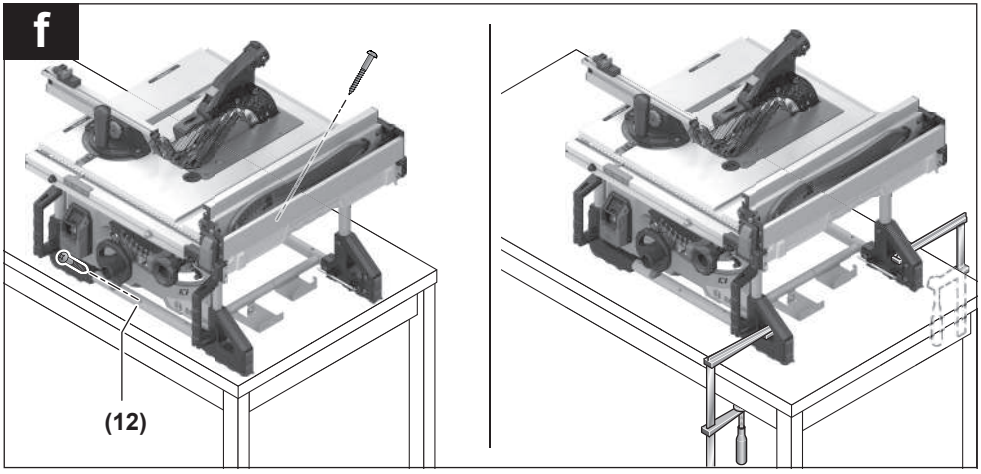
f
(12)

g



GTA 571



h

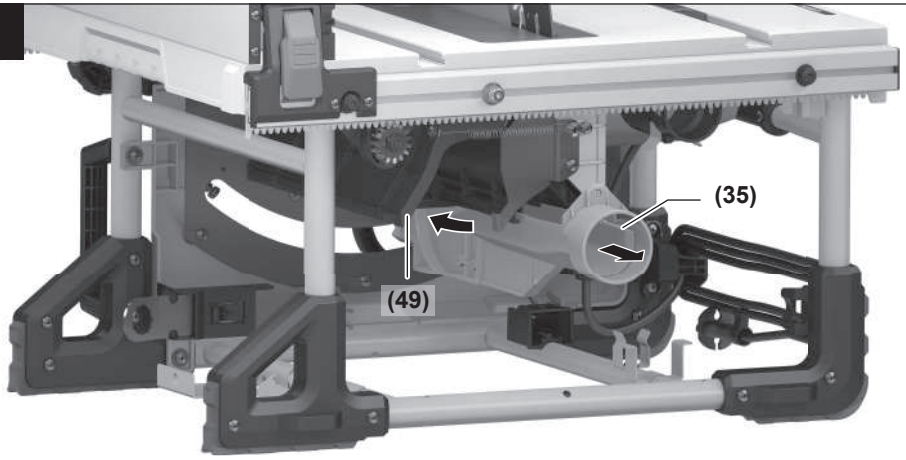

i

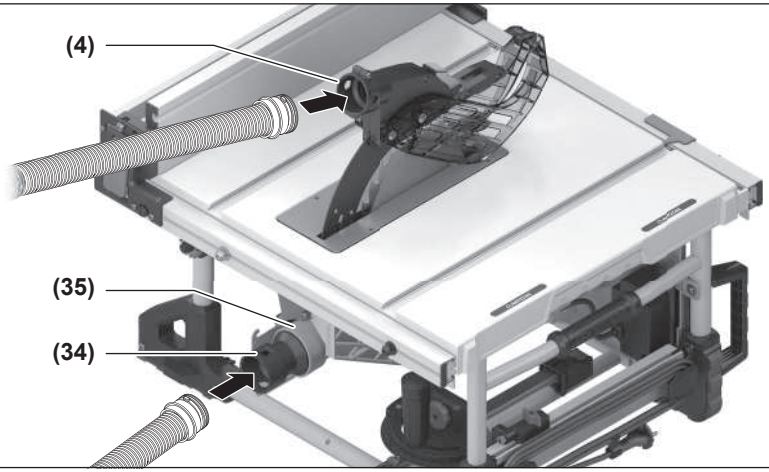

j1

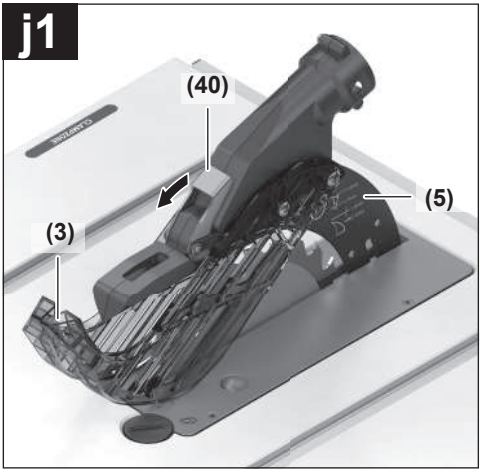

j2

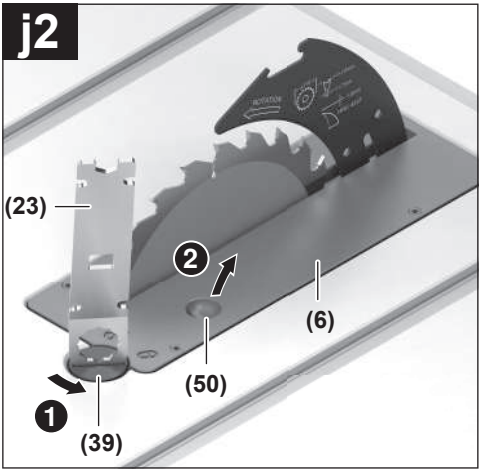

j3

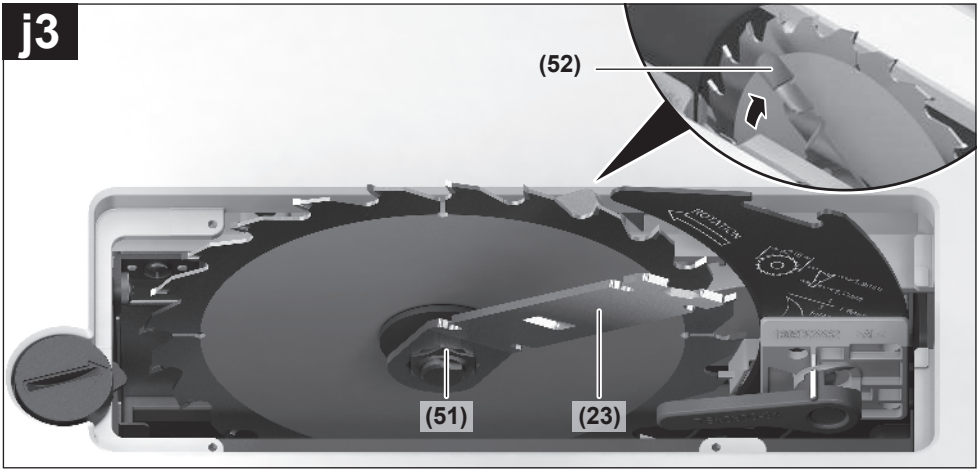

j4

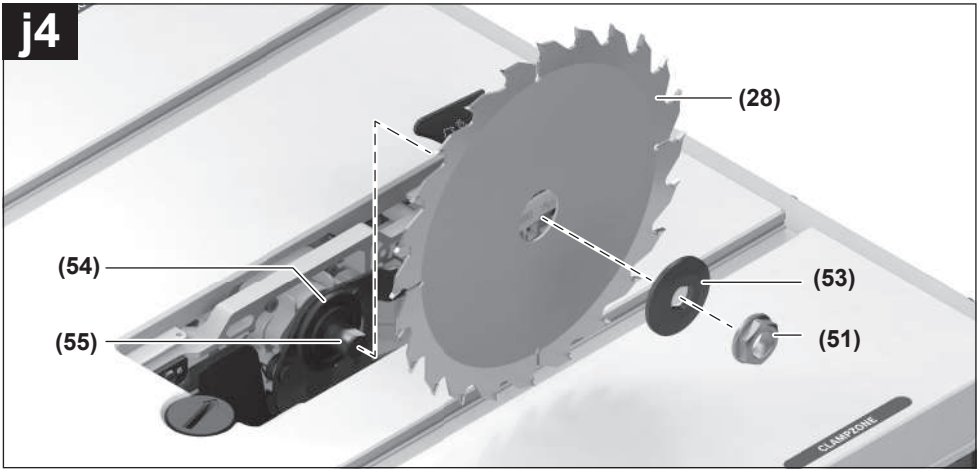

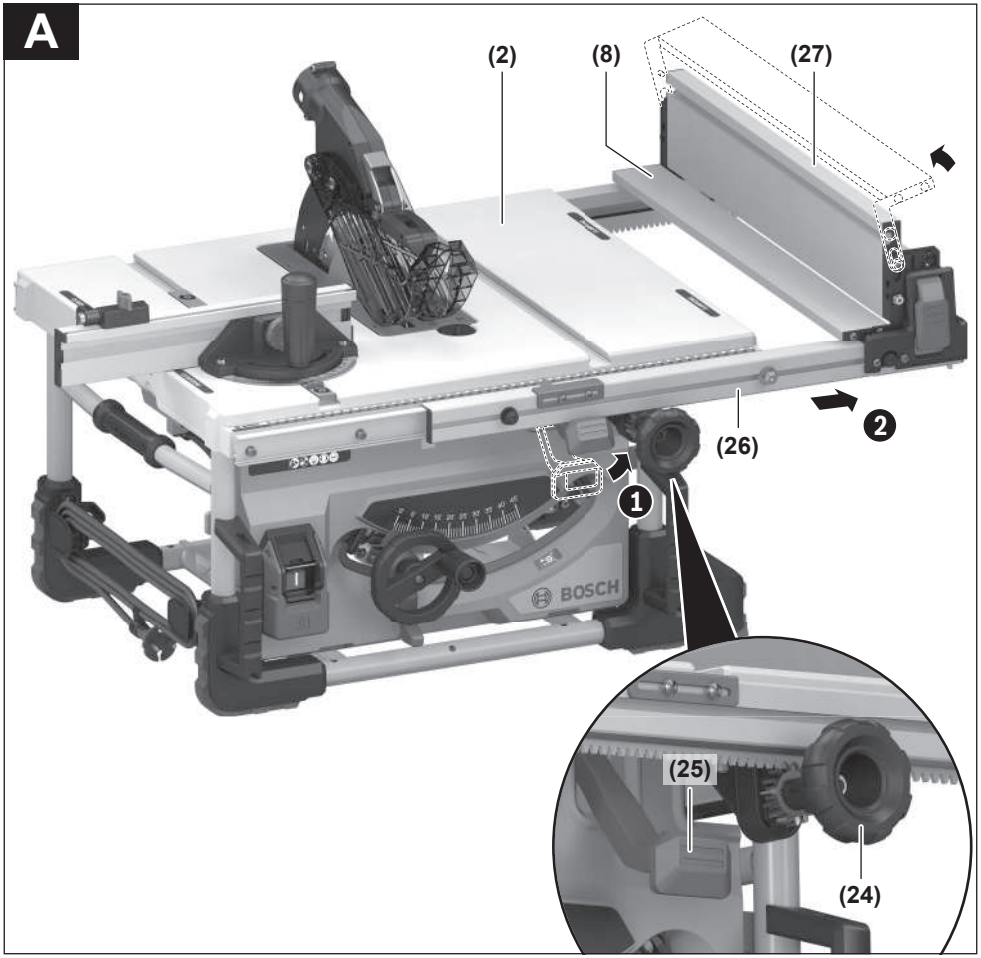
A
(2)
(8)
(27)
(26)
1
2
BOSCH
(25)
(24)

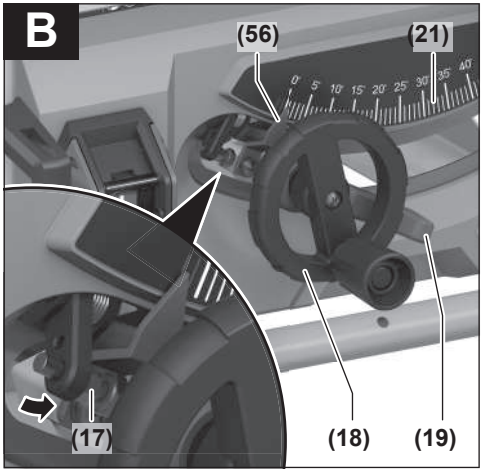
B
(56)
(21)
(17)
(18)
(19)

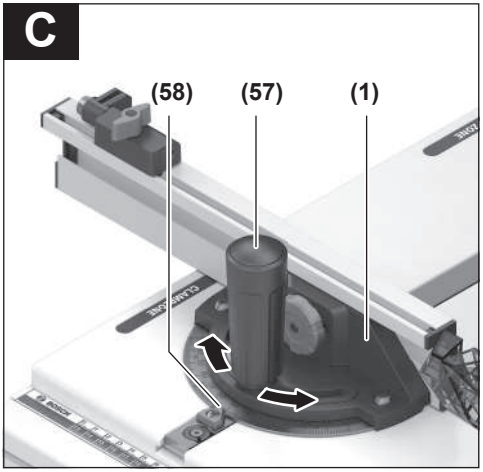
C
(58)
(57)
(1)

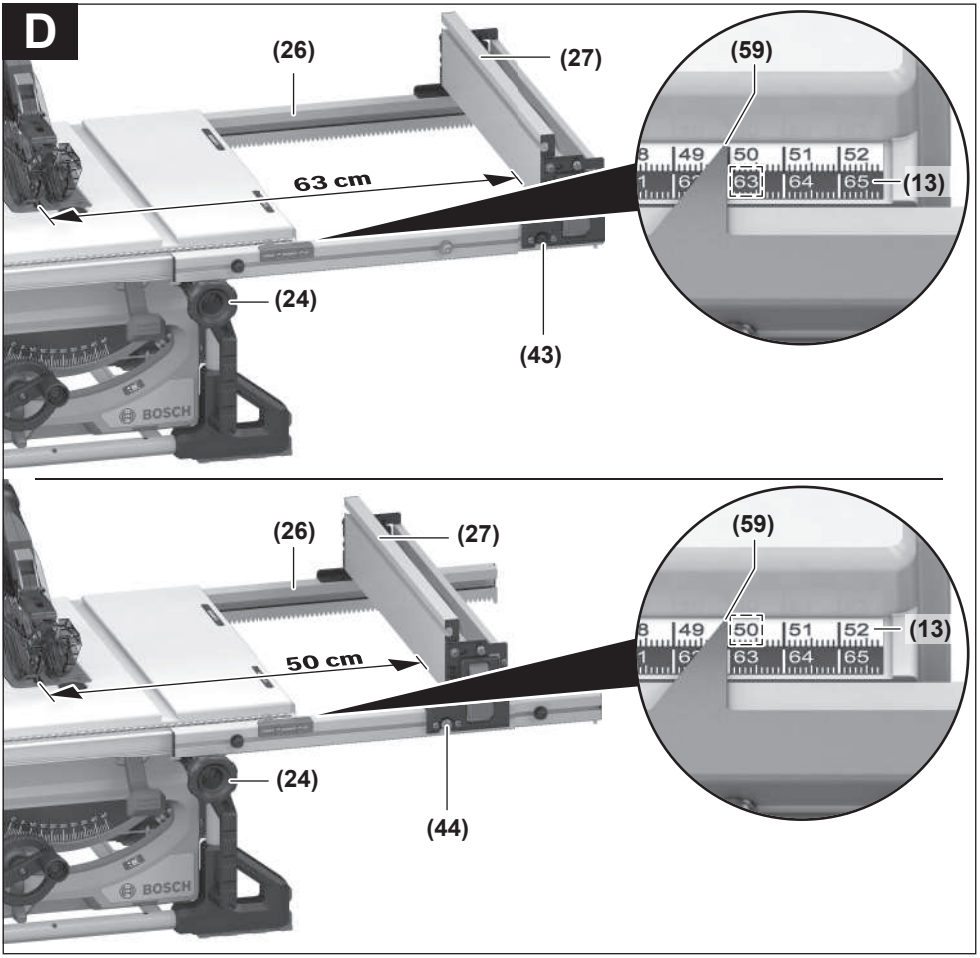
D
(26)
(27)
(59)
63 cm
(13)
(24)
(43)
BOSCH
(26)
(27)
(59)
50 cm
(13)
(24)
(44)
BOSCH

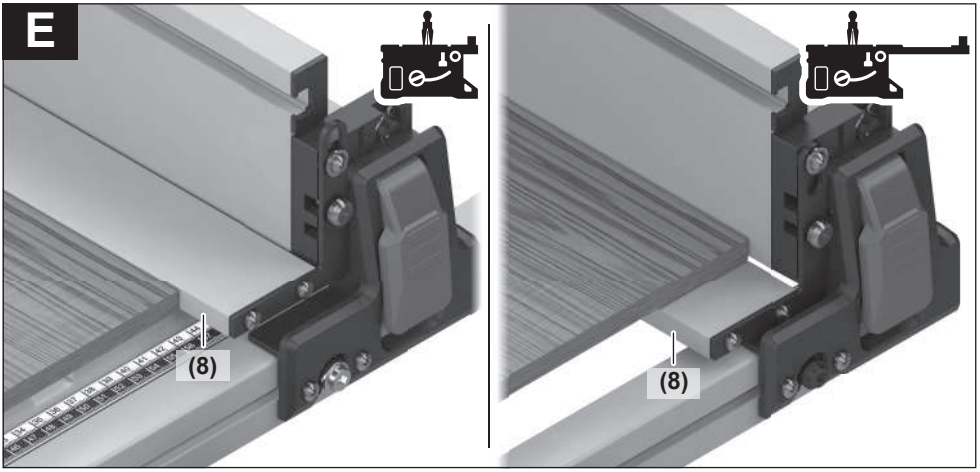
E
(8)
(8)

F

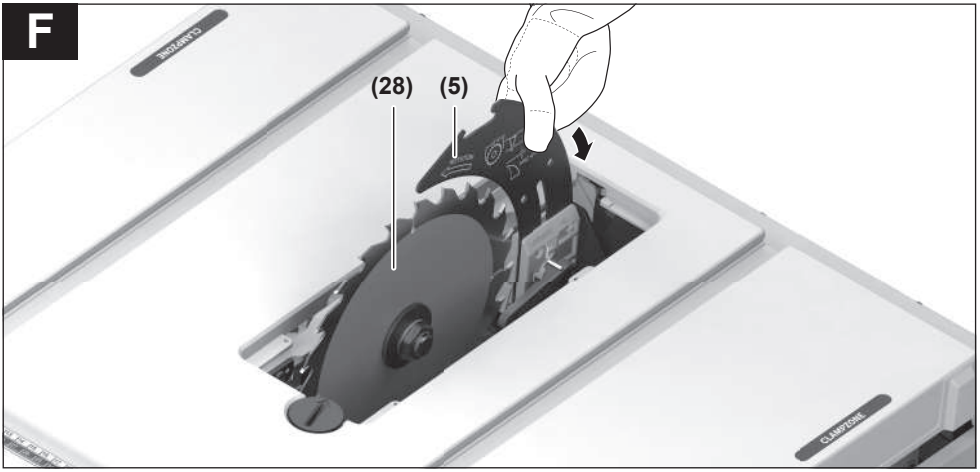

G1

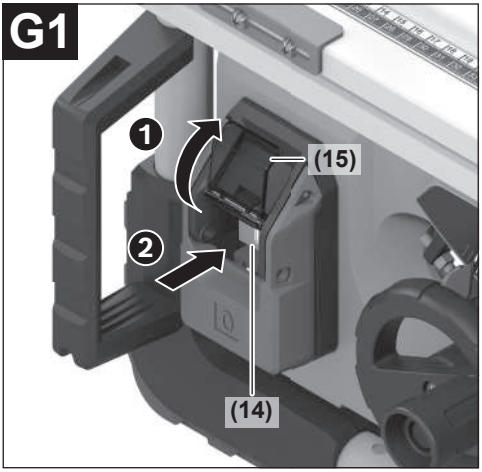

G2

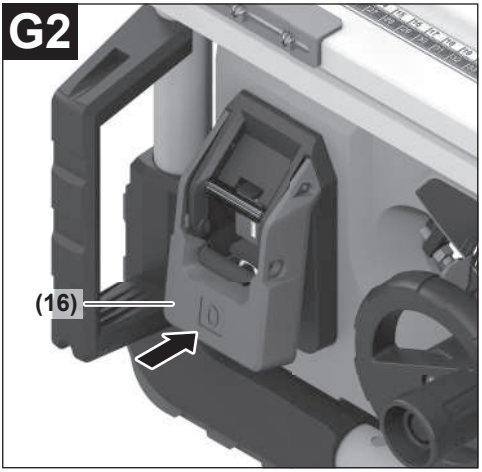

G3

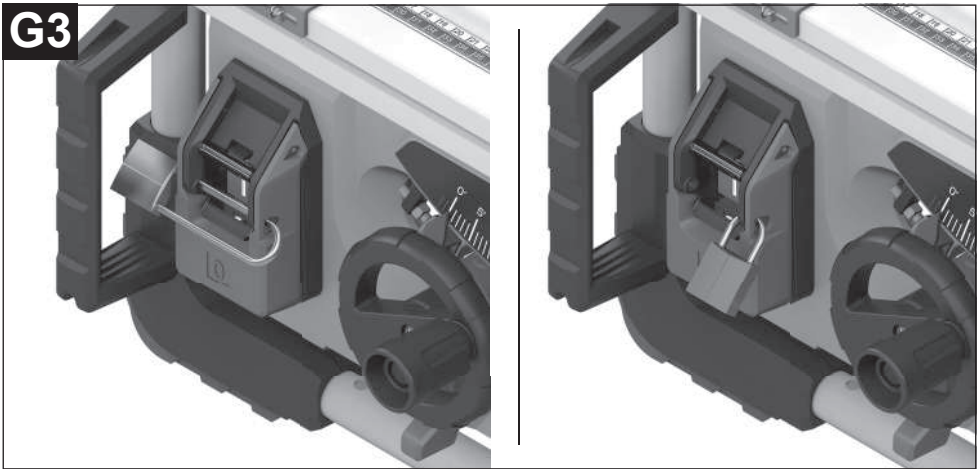

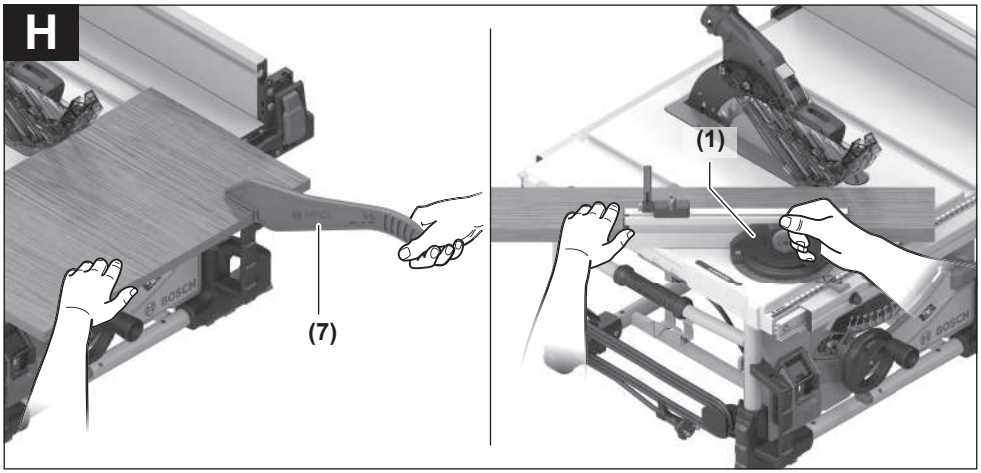
H
(7)
(1)

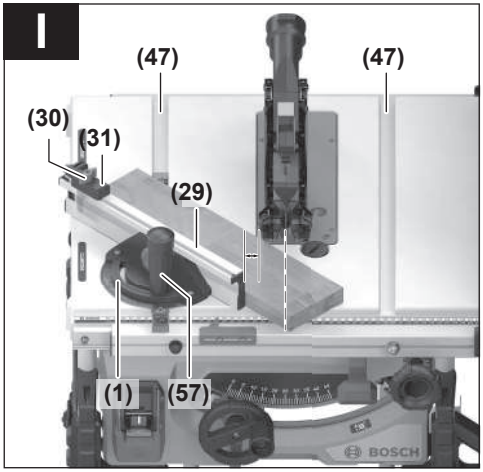
I
(47)
(47)
(30)
(31)
(29)
(1)
(57)

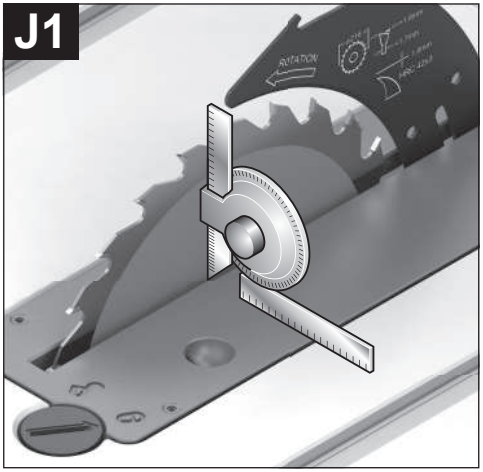
J1

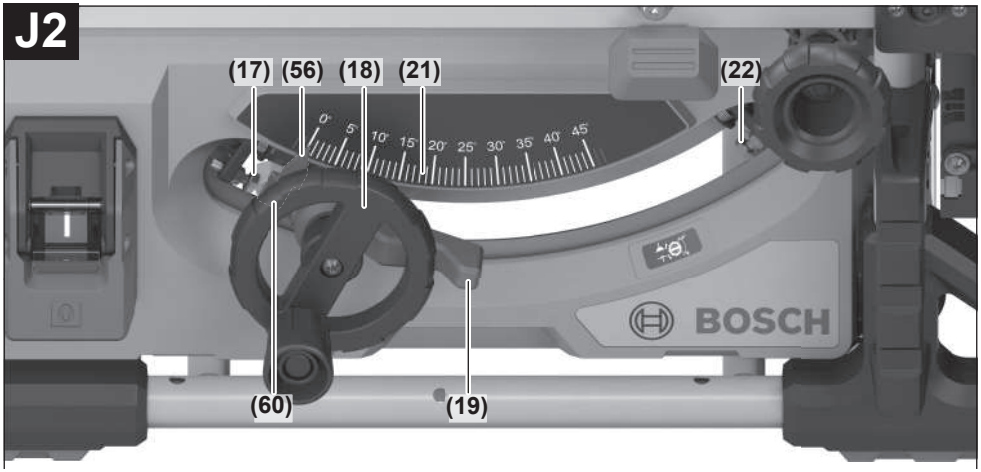
J2
(17)
(56)
(18)
(21)
(22)
(60)
(19)
BOSCH

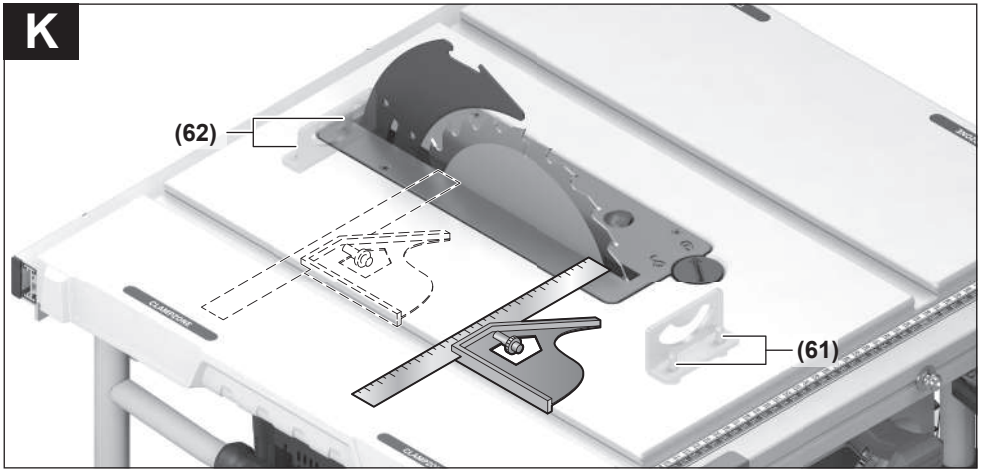
K
(62)
(61)

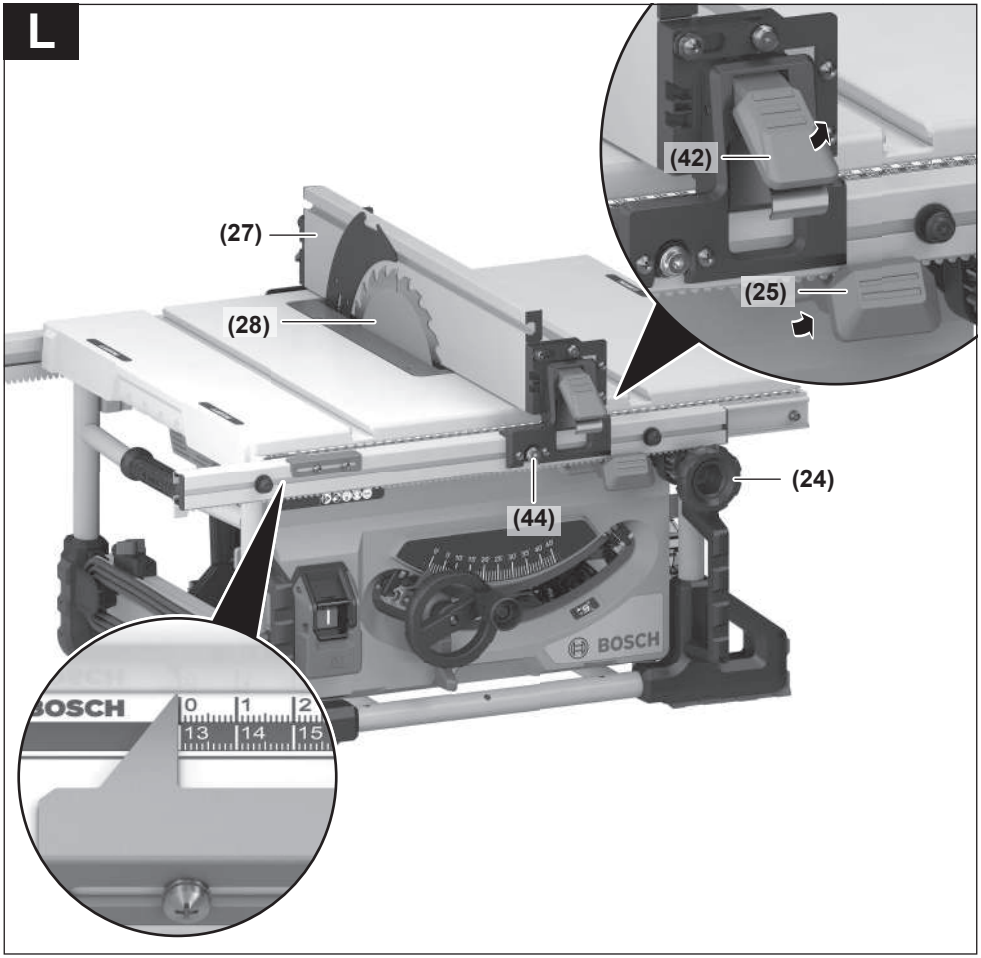
L
(42)
(25)
(27)
(28)
(24)
(44)
BOSCH
BOSCH
0
1
2
13
14
15

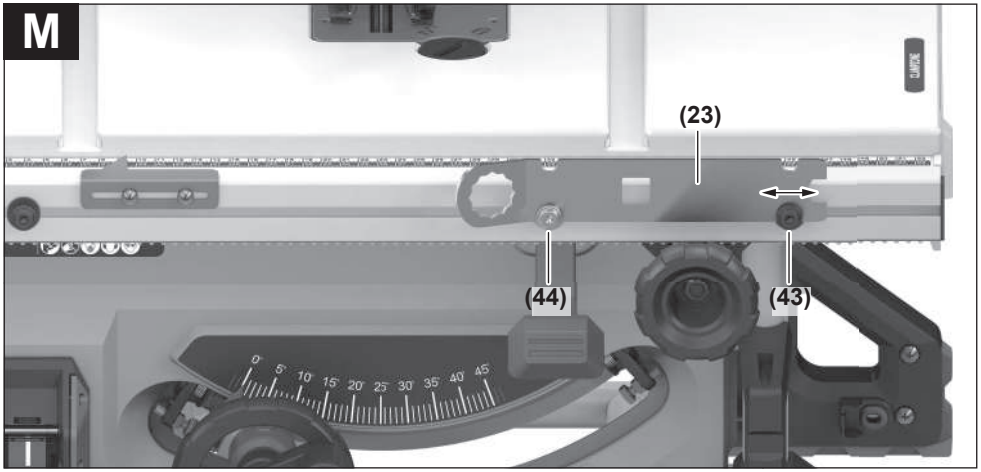
M
(23)
(44)
(43)

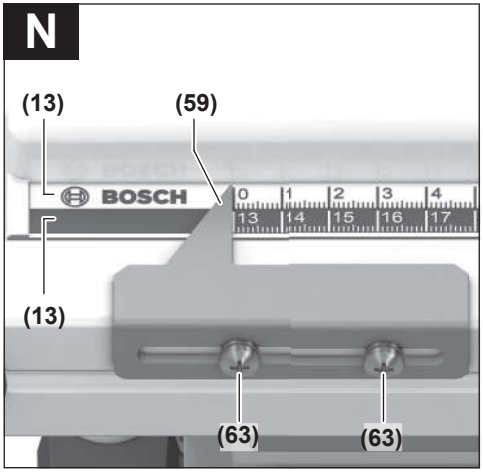
N
(13)
(59)
BOSCH
(13)
(63)
(63)

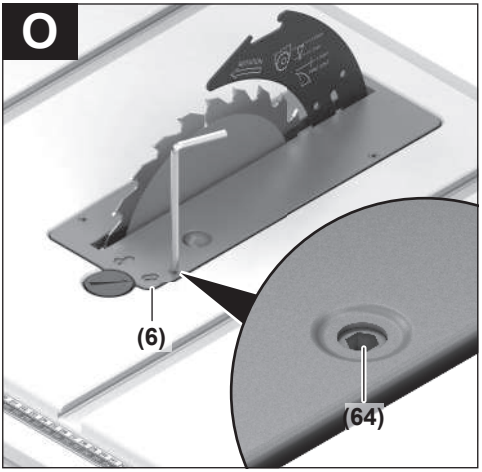
O
(6)
(64)

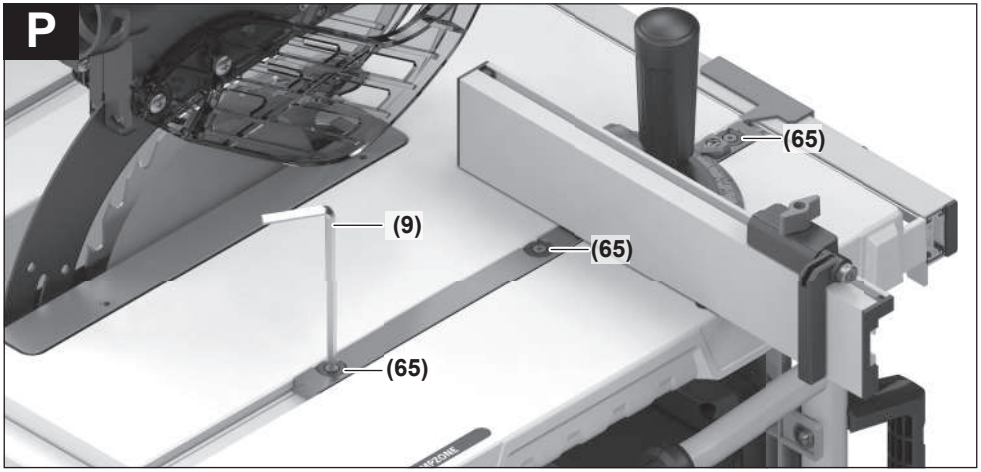
P
(65)
(9)
(65)
(65)

Q

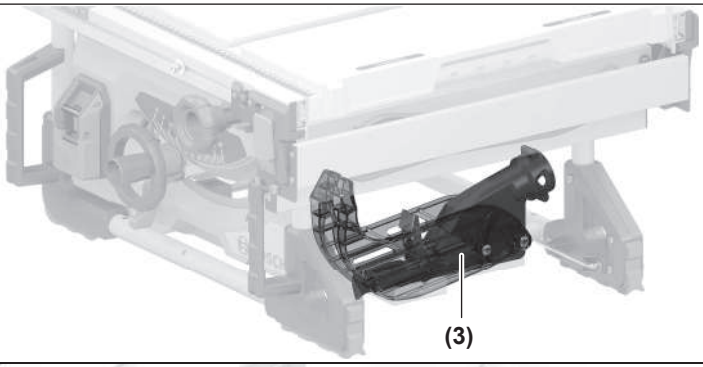

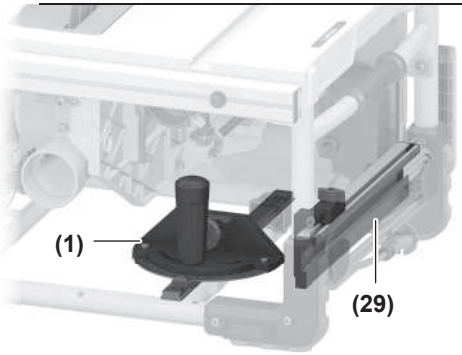

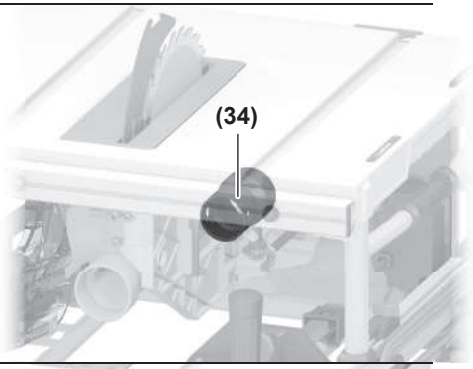

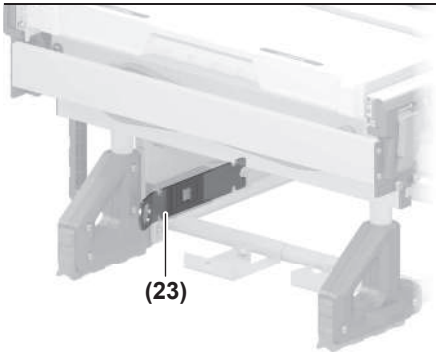

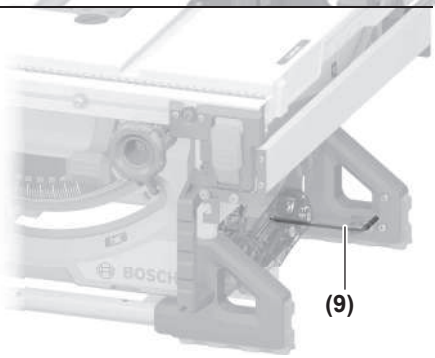

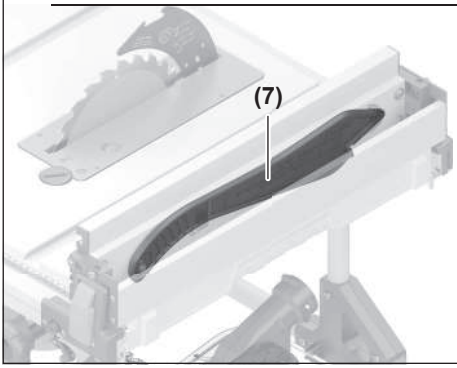

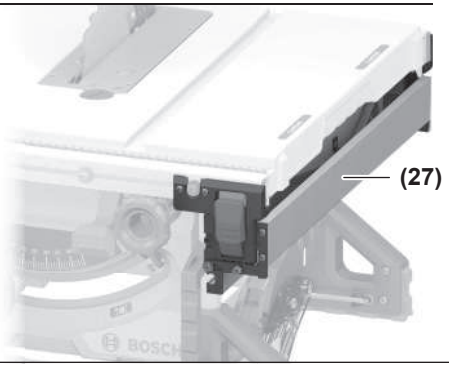

R

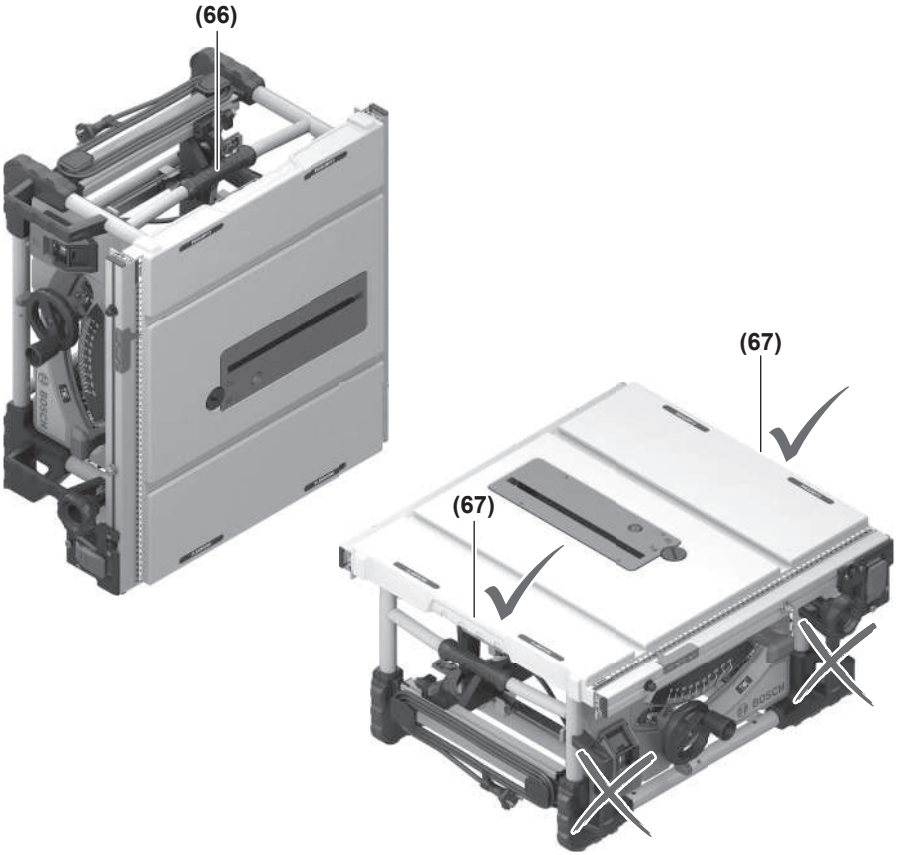

S

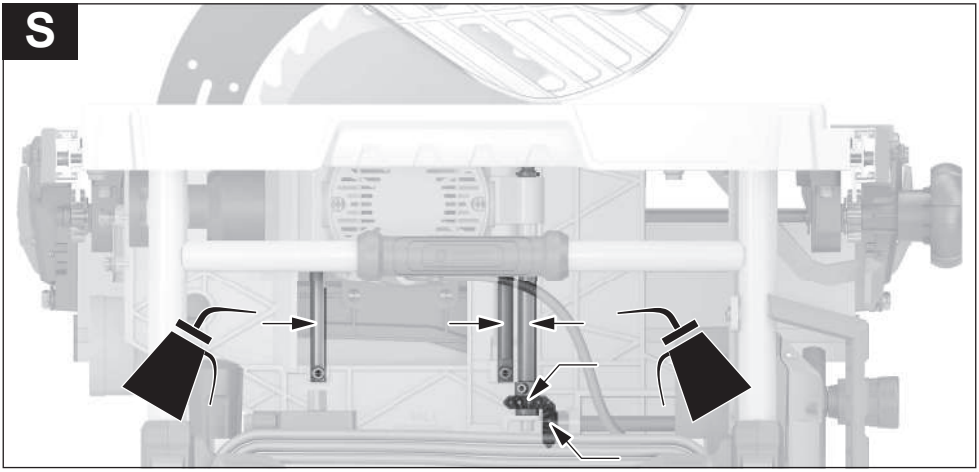

Hrvatski

Sigurnosne napomene

Opće upute za sigurnost za električne alate

⚠ UPOZORENJE **Pročitajte sva sigurnosna upozorenja, upute, ilustracije i specifikacije koje se isporučuju s ovim električnim alatom.** Nepoštivanje dolje navedenih uputa može uzrokovati električni udar, požar i/ili ozbiljne ozljede.

Sačuvajte sve napomene o sigurnosti i upute za buduću primjenu.

Pojam „električni alat" u upozorenjima odnosi se na električne alata s priključkom na električnu mrežu (s mrežnim kabelom) i električne alate s napajanjem na akumulatorsku bateriju (bez mrežnog kabela).

Sigurnost na radnom mjestu

- **Održavajte radno mjesto čistim i dobro osvijetljenim.** Nered ili neosvijetljeno radno mjesto mogu uzrokovati nezgode.
- **Ne radite s električnim alatima u eksplozivnim atmosferama, primjerice onima u kojima ima zapaljivih tekućina, plinova ili prašine.** Električni alati proizvode iskre koje mogu zapaliti prašinu ili pare.
- **Tijekom upotrebe električnog alata djecu i druge osobe držite podalje od mjesta rada.** Svako odvraćanje pozornosti može uzrokovati gubitak kontrole nad uređajem.

Električna sigurnost

- **Priključni utikač električnog alata mora odgovarati utičnici. Sve su preinake utikača zabranjene. Nemojte upotrebljavati adapterske utikače zajedno sa zaštitno uzemljenim električnim alatima.** Utikač na kojem nisu vršene preinake i odgovarajuća utičnica smanjuju opasnost od strujnog udara.
- **Izbjegavajte dodir tijela s uzemljenim površinama kao što su cijevi, radijatori, štednjaci i hladnjaci.** Opasnost od električnog udara je veća ako je vaše tijelo uzemljeno.
- **Električne alate držite dalje od kiše ili vlage.** Prodiranje vode u električni alat povećava opasnost od strujnog udara.
- **Ne zloupotrebljavajte priključni kabel. Nikada nemojte upotrebljavati priključni kabel za nošenje, vješanje električnog alata ili za izvlačenje utikača iz mrežne utičnice. Priključni kabel držite dalje od izvora topline, ulja, oštrih rubova ili pomičnih dijelova uređaja.** Oštećen ili zapleten priključni kabel povećava opasnost od strujnog udara.
- **Ako s električnim alatom radite na otvorenom, upotrebljavajte isključivo produžni kabel prikladan za upotrebu na otvorenom.** Upotreba produžnog kabela prikladnog za rad na otvorenom smanjuje opasnost od strujnog udara.
- **Ako ne možete izbjeći upotrebu električnog alata u vlažnoj okolini, upotrijebite diferencijalnu strujnu zaštitnu sklopku.** Primjenom diferencijalne strujne zaštitne sklopke izbjegava se opasnost od strujnog udara.

Sigurnost ljudi

- **Budite pažljivi, pazite što činite i postupajte oprezno dok radite s električnim alatom. Nemojte upotrebljavati alat ako ste umorni ili pod utjecajem droga, alkohola ili lijekova.** Trenutak nepažnje kod upotrebe električnog alata može uzrokovati ozbiljne ozljede.
- **Nosite osobnu zaštitnu opremu. Uvijek nosite zaštitne naočale.** Nošenje osobne zaštitne opreme, kao što je maska za prašinu, zaštitna obuća s protukliznim potplatom, zaštitna kaciga ili štitnik za sluh, ovisno od vrste i primjene električnog alata, smanjuje opasnost od ozljeda.
- **Spriječite svako nehotično uključivanje uređaja. Prije nego što ćete utaknuti utikač u utičnicu i/ili staviti komplet baterija, provjerite je li električni alat isključen.** Ako kod nošenja električnog alata imate prst na prekidaču ili se uključen uređaj priključi na električno napajanje, to može dovesti do nezgoda.
- **Prije uključivanja električnog alata uklonite alate za podešavanje ili ključ.** Alat ili ključ koji se nalazi u rotirajućem dijelu uređaja može dovesti do nezgoda.
- **Izbjegavajte neuobičajene položaje tijela. Zauzmite siguran i stabilan položaj tijela i u svakom trenutku održavajte ravnotežu.** Na taj način možete električni alat bolje kontrolirati u neočekivanim situacijama.
- **Nosite prikladnu odjeću. Ne nosite široku odjeću ni nakit. Kosu i odjeću držite dalje od pomičnih dijelova.** Široku odjeću, dugu kosu ili nakit mogu zahvatiti pomični dijelovi.
- **Ako uređaji imaju priključak za usisavače za prašinu, provjerite jesu li isti priključeni i mogu li se ispravno upotrebljavati.** Upotreba sustava za usisavanje može smanjiti mogućnost nastanka opasnih situacija koje uzrokuje prašina.
- **Nemojte postati previše bezbrižni i zanemariti sigurnosne upute zato što alat često upotrebljavate i smatrate da ste ga dobro upoznali.** Samo jedan trenutak nepažnje dovoljan je za nastanak ozbiljnih ozljeda.

Upotreba i održavanje električnog alata

- **Ne preopterećujte uređaj. Za svaki posao upotrebljavajte prikladan i za to predviđen električni alat.** S odgovarajućim električnim alatom posao ćete obaviti lakše, brže i sigurnije.
- **Nemojte upotrebljavati električni alat čiji je prekidač neispravan.** Električni alat koji se više ne može uključivati i isključivati opasan je i mora se popraviti.
- **Alat prije podešavanja, izmjene pribora i odlaganja isključite iz izvora napajanja i/ili izvadite komplet baterije, ako se vadi iz uređaja.** Ovim mjerama opreza izbjeći će se nehotično uključivanje električnog alata.

- ▶ **Električni alat koji ne upotrebljavate spremite izvan dosega djece. Rukovanje alatom zabranjeno je osobama koje nisu s njim upoznate ili koje nisu pročitale ove upute.** Električni alati su opasni ako s njima rade neiskusne osobe.
- ▶ **Redovno održavajte električne alate i pribor. Kontrolirajte rade li besprijekorno pomični dijelovi uređaja, jesu li zaglavljeni, polomljeni ili oštećeni tako da to ugrožava daljnju upotrebu i rad električnog alata. Prije upotrebe oštećene dijelove treba popraviti.** Loše održavani električni alati uzrok su mnogih nezgoda.
- ▶ **Rezne alate održavajte oštrim i čistim.** Pažljivo održavani rezni alati s oštrim oštricama manje će se zaglavljivati i lakše se s njima radi.
- ▶ **Električni alat, pribor, radne alate, itd. upotrebljavajte prema ovim uputama i na način kako je to propisano za određenu vrstu uređaja. Pritom uzmite u obzir radne uvjete i radove koje treba izvršiti.** Upotreba električnog alata za poslove izvan njegove predviđene upotrebe može dovesti do opasnih situacija.
- ▶ **Ručke i zahvatne površine održavajte suhima, čistima i pazite da na njih ne dospiju ulje ili mast.** Skliske ručke i zahvatne površine onemogućuju sigurno rukovanje i alat se teško kontrolira u neočekivanim situacijama.

Servisiranje

- ▶ **Popravak električnog alata prepustite kvalificiranom osoblju ovlaštenog servisa i isključivo s originalnim rezervnim dijelovima.** Tako će biti zajamčen siguran rad s uređajem.

Sigurnosne upute za stolne kružne pile

Upozorenja za zaštite

- ▶ **Držite štitnike na mjestu. Štitnici moraju biti ispravni i pravilno postavljeni.** Sve labave, oštećene i neispravne štitnike treba popraviti ili zamijeniti.
- ▶ **Upotrebljavajte štitnik lista pile i razdjelnik prilikom svakog dubinskog rezanja.** Za dubinska rezanja pri kojima list pile reže kroz čitavu debljinu izratka štitnik i drugi sigurnosni mehanizmi smanjuju opasnost od ozljeda.
- ▶ **Po završetku reza koji nije dubinski kao što je narezivanje, vratite razdjelnik u ispruženi položaj prema gore. S razdjelnikom u ispruženom položaju prema gore, ponovno pričvrstite štitnik lista pile.** Štitnik i razdjelnik pomažu pri smanjenju opasnosti od ozljeda.
- ▶ **Pazite da list pile ne dodiruje štitnik, razdjelnik ili izradak prije uključivanja prekidača.** Ako neka od tih stavki slučajno dodirne list pile, stvaraju se opasni uvjeti.
- ▶ **Razdjelnik namjestite sukladno uputama iz priručnika.** Nepravilan razmak, namještenja i poravnavanje mogu negativno utjecati na učinkovitost razdjelnika pri smanjenju vjerojatnosti povratnog udara.
- ▶ **Da bi razdjelnik radio, treba biti umetnut u izradak.** Razdjelnik nije učinkovit prilikom rezanja izradaka koji su prekratki da bi se u njih umetnuo. U takvim uvjetima razdjelnik ne može spriječiti povratni udar.
- ▶ **Upotrebljavajte prikladan list pile za razdjelnik.** Da bi razdjelnik ispravno radio, promjer lista pile treba se podudarati s odgovarajućim razdjelnikom, a kućište lista pile treba biti tanje od razdjelnika, dok širina lista pile treba biti veća od on razdjelnika.

Upozorenja za postupke rezanja

- ▶ **⚠ OPASNOST: ne stavljajte prste ni ruke u neposrednu blizinu ili pored lista pile.** U trenutku nepažnje ili ako se poskliznete, možete pomaknuti ruku prema listu pile, što može rezultirati ozbiljnim osobnim ozljedama.
- ▶ **Izradak na list pile postavljajte samo u smjeru suprotnom od smjera vrtnje.** Postavljanje izratka u smjeru vrtnje lista pile iznad stola može rezultirati povlačenjem izratka ili vaše ruke na list pile.
- ▶ **Nikada ne upotrebljavajte graničnik zakošenja za umetanje izratka prilikom uzdužnog rezanja i nemojte upotrebljavati uzdužni štitnik kao graničnik duljine prilikom poprečnog rezanja graničnikom zakošenja.** Istodobnim navođenjem izratka pomoću uzdužnog štitnika i graničnika zakošenja povećava se vjerojatnost iskrivljenja i povratnog udara lista pile.
- ▶ **Prilikom uzdužnog rezanja uvijek držite izradak u potpunom kontaktu sa štitnikom i uvijek primijenite potisnu silu izratka između štitnika i lista pile. Ako je udaljenost između štitnika i lista pile manja od 150 mm, upotrijebite polugu za guranje, a ako je ta udaljenost manja od 50 mm, upotrijebite blok za guranje.** Mehanizmi za pomoć pri radu držat će vaše ruke na sigurnoj udaljenosti od lista pile.
- ▶ **Upotrebljavajte isključivo polugu za guranje koju isporučuje proizvođač ili koja je izrađena sukladno uputama.** Ta poluga za guranje omogućuje osiguranje dovoljne udaljenosti ruke od lista pile.
- ▶ **Nemojte upotrebljavati oštećenu ili napuknutu polugu za guranje.** Oštećena ili napuknuta poluga za guranje može se slomiti, a vaša ruka skliznuti na list pile.
- ▶ **Ništa nemojte raditi golim rukama. Uvijek upotrebljavajte uzdužni štitnik ili graničnik zakošenja za namještanje i navođenje izratka.** Golim rukama znači da svojim rukama pridržavate ili navodite izradak, umjesto da za to rabite uzdužni štitnik ili graničnik zakošenja. Piljenje golim rukama dovodi do neporavnatosti, iskrivljenja i povratnog udara.
- ▶ **Nikada se nemojte naginjati oko ili preko lista pile koji se okreće.** Takvo posezanje za izratkom može dovesti do nehotičnog doticaja s listom pile u pokretu.
- ▶ **Osigurajte dodatni oslonac za izradak straga i/ili bočno od stolne pile kako biste držali u ravnini dugačke i/ili široke izratke.** Dugački i/ili široki izratci često se okreću na rubu stola, što dovodi do gubitka kontrole te iskrivljenja i povratnog udara lista pile.
- ▶ **Izradak umećite ravnomjerno. Nemojte savinuti, kriviti ili pomicati izradak s jedne na drugu stranu. Ako**

dođe do zaglavljenja, odmah isključite alat, isključite ga iz struje i uklonite zaglavljenje. Ako izradak zaglavi list pile, može doći do povratnog udara ili neželjenog zaustavljanja motora.

- **Ne uklanjajte komade izrezanog materijala dok pila radi.** Materijal se može zaglaviti između štitnika ili u štitniku lista pile, a list pile može povući vaše prste na sebe. Prije uklanjanja materijala isključite pilu i pričekajte da se list pile zaustavi.
- **Upotrijebite dodatni štitnik na gornjem dijelu stola prilikom uzdužnog rezanja izradaka tanjih od 2 mm.** Tanak izradak može podletjeti ispod uzdužnog štitnika i dovesti do povratnog udara.

Uzroci povratnog udara i povezana upozorenja

Povratni udar nagla je reakcija izratka uslijed priklještenja, zaglavljivanja lista pile ili neporavnate linije reza na izratku u odnosu na list pile, ili kada se izradak savije između lista pile i uzdužnog štitnika ili nekog drugog fiksnog predmeta.

Prilikom povratnog udara izradak najčešće podiže sa stola stražnji dio lista pile i izbacuje ga prema rukovaocu.

Povratni udar posljedica je nepravilne upotrebe i/ili pogrešnog rukovanja pilom, a može se spriječiti poduzimanjem prikladnih mjera opreza koje su navedene u daljnjem tekstu.

- **Nikada nemojte stajati točno u ravnini s listom pile. Tijelo uvijek postavite na istu stranu u odnosu na list pile na kojoj se nalazi štitnik.** Povratni udar može izbaciti izradak iznimno velikom brzinom prema svima koji stoje u ravnini s listom pile.
- **Nikada se ne naginjite preko ili na stražnji dio lista pile za povlačenje ili pridržavanje izratka.** Možete nehotično dodirnuti list pile ili uslijed povratnog udara može doći do povlačenja vaših prstiju na list pile.
- **Izradak koji režete nikada nemojte držati ni pritiskati o list pile koji se okreće.** Pritiskanjem izratka koji se reže o list pile može doći do savijanja i povratnog udara.
- **Poravnajte štitnik da bude u ravnini s listom pile.** Neporavnati će štitnik prikliještiti izradak o list pile i stvoriti povratni udar.
- **Upotrijebite kutnu vodilicu za navođenje izratka po stolu i štitnik za rezove koji nisu dubinski, primjerice narezivanja.** Kutna vodilica pomaže pri kontroli izratka u slučaju povratnog udara.
- **Poduprite velike ploče kako biste smanjili opasnost od zaglavljivanja lista pile i povratnog udara.** Velike ploče često se savijaju pod vlastitom težinom. Podloške treba postaviti ispod svih dijelova ploče koja visi preko stola.
- **Budite posebno oprezni prilikom rezanja izratka koji je zakrivljen, zamršen, svinut ili nema ravan rub za navođenje graničnikom zakošenja ili duž štitnika.** Zakrivljen, zamršen ili svinut izradak je nestabilan i dovodi do iskrivljenja proreza od strane lista pile, savijanja i povratnog udara.
- **Nikada ne režite više od jednog izratka, naslaganih okomito ili vodoravno.** List pile može zahvatiti jedan ili više dijelova te prouzročiti povratni udar.
- **Prilikom ponovnog pokretanja pile na izratku list pile centrirajte u prorez kako zubac pile ne bi ulazio u materijal.** Ako se list pile savija, može nadići izradak i prouzročiti povratni udar prilikom ponovnog pokretanja pile.
- **Držite listove pile čistim, oštrim i pravilno namještenim. Nemojte upotrebljavati iskrivljene listove pile ili one koji su napukli ili imaju slomljeni zubac.** Naoštrite i pravilno namjestite listove pile kako biste smanjili mogućnost iskrivljenja, neželjenog zaustavljanja uređaja i povratnog udara.

Upozorenja za radne postupke stolne kružne pile

- **Prilikom uklanjanje umetka za stol, zamjene lista pile ili prilagođavanja razdjelnika ili štitnika lista pile te prilikom ostavljanja uređaja bez nadzora, isključite stolnu kružnu pilu i iskopčajte strujni utikač.** Ako poduzmete potrebne mjere opreza, spriječit ćete nezgode.
- **Nikada ne ostavljajte stolnu kružnu pilu da radi bez nadzora. Isključite je i ne ostavljajte je bez nadzora sve dok se u potpunosti ne zaustavi.** Pila koja radi bez nadzora predstavlja nekontroliranu opasnost.
- **Stolnu kružnu pilu postavite na dobro osvjetljeno i ravno mjesto gdje možete pravilno stajati i održavati ravnotežu. Treba je postaviti na mjesto na kojem ima dovoljno prostora za jednostavno rukovanje izratcima raznih veličina.** Skučena i mračna mjesta te neravni i skliski podovi leglo su nezgoda.
- **Redovno čistite i uklanjajte piljevinu ispod stolne kružne pile i/ili u uređaju za sakupljanje prašine.** Nakupljena je piljevina zapaljiva i može se sama zapaliti.
- **Stolnu kružnu pilu treba učvrstiti.** Stolna kružna pila koja nije pravilno učvršćena može se pomicati ili prevrnuti.
- **Prije uključivanja stolne kružne pile uklonite alat, ostatke drva i sl. sa stola.** Sve što vas može ometati ili izazvati zaglavljivanje može biti opasno.
- **Uvijek upotrebljavajte listove pile pravilnih oblika i veličina (dijamantne u odnosu na okrugle) sukladno otvoru prihvata.** Listovi pile koji ne odgovaraju pili na koju se ugrađuju neće biti pravilno centrirani, što dovodi do gubitka kontrole.
- **Nemojte upotrebljavati oštećena ili neprikladna pomagala za postavljanje listova pile, primjerice prirubnice, podloške listova pile, vijke ili matice.** Ta su pomagala za postavljanje posebno dizajnirana za vašu pilu, siguran rad i optimalne performanse.
- **Nemojte stajati na stolnoj kružnoj pili i upotrebljavati je kao stepenice.** Moguće su ozbiljne ozljede ako se alat nagne ili rezni alat slučajno uključi.
- **Provjerite je li list pile postavljen tako da se okreće u pravilnom smjeru. Nemojte upotrebljavati brusne ploče, žičane četke ni abrazivne ploče na stolnoj kružnoj pili.** Nepravilno postavljanje lista pile ili upotreba nepreporučenog pribora može prouzročiti ozbiljne ozljede.

Dodatne sigurnosne napomene

- ▶ **Kod montaže lista pile nosite zaštitne rukavice.** Postoji opasnost od ozljede.
- ▶ **Ne koristite listove pile od visokolegiranog brzoreznog čelika (HSS-čelika).** Takvi listovi pile mogu lako puknuti.
- ▶ **Koristite samo listove pile koji odgovaraju karakterističnim podacima navedenim u ovim uputama za uporabu i na električnom alatu i koji su ispitani prema EN 847-1 i odgovarajuće označeni.**
- ▶ **Električni alat nikada ne koristite bez umetka za stol. Zamijenite neispravan umetak za stol.** Bez besprijekornog umetka za stol mogli biste se ozlijediti na listu pile.
- ▶ **Radno mjesto održavajte čistim.** Mješavine materijala posebno su opasne. Prašina lakih metala može izgorjeti ili eksplodirati.
- ▶ **Odaberite za obrađivani materijal prikladni list pile.**
- ▶ **Koristite samo listove pile koje je preporučio proizvođač ovog električnog alata i koji su prikladni za obrađivani materijal.**
- ▶ **Izradak približavajte samo listu pile koji se okreće.** Inače postoji opasnost od povratnog udarca ako bi se list pile zaglavio u izratku.

Simboli

Sljedeći simboli mogli bi biti od važnosti za uporabu vašeg električnog alata. Molimo zapamtite simbole i njihovo značenje. Ispravno tumačenje simbola pomoći će vam da električni alat bolje i sigurnije koristite.

Simboli i njihovo značenje	
	**Svojim rukama se ne približavajte području pile dok električni alat radi.** Kod dodira lista pile postoji opasnost od ozljeda.
	**Nosite masku za zaštitu od prašine.**
	**Nosite zaštitu za uši.** Djelovanje buke može dovesti do gubitka sluha.
	**Nosite zaštitne naočale.**
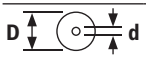	Pridržavajte se dimenzija lista pile (promjer lista pile **D**, promjer provrta **d**). Promjer provrta **d** mora bez zazora točno odgovarati vretenu alata. Ako je potrebna uporaba redukcijskih komada, pazite da dimenzije redukcijskog komada odgovaraju debljini lista pile i promjeru provrta lista pile kao i promjeru vretena alata. Po mogućnosti upotrebljavajte redukcijske komade isporučene s listom pile. Promjer lista pile **D** mora odgovarati onom navedenom na simbolu. Pogledajte također „Dimenzije za prikladne listove pile“ u poglavlju „Tehnički podaci“.
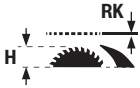	Pridržavajte se debljine klina raspora **RK** i maksimalno moguće visine izratka **H**. Pogledajte također poglavlje „Tehnički podaci“.
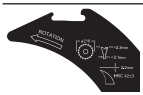	Pri zamjeni lista pile pridržavajte se podataka na klinu raspora. U suprotnom postoji opasnost da se klin raspora zaglavi u izratku.
	**D** Promjer lista pile **C** Minimalna širina rezanja (debljina/otklon zupca) **T** Maks. debljina osnovnog lista **RK** Debljina klina raspora
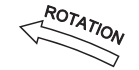	**ROTATION** Smjer rezanja zubaca (smjer strelice na listu pile) mora se podudarati sa smjerom strelice na klinu raspora Pogledajte također poglavlje „Tehnički podaci“.
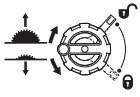	**Lijeva strana:** Pokazuje smjer vrtnje ručice za spuštanje (**transportni položaj**) i dizanje (**radni položaj**) lista pile. **Desna strana:** Pokazuje položaj poluge za deblokadu za fiksiranje lista pile i pri namještanju vertikalnog kuta kosog rezanja (list pile može se zakrenuti).
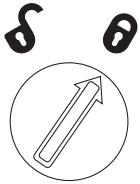	Smjer vrtnje za fiksiranje/otpuštanje umetka za stol
	Ne dodirujte list pile štapom za pomicanje.
	U ovom području možete pričvrstiti stezne stege na stol za piljenje.

Simboli i njihovo značenje	
CE	Oznakom CE proizvođač potvrđuje da je električni alat u skladu s važećim Direktivama EU.

Opis proizvoda i radova



Treba pročitati sve sigurnosne napomene i upute. Propusti do kojih može doći uslijed nepridržavanja sigurnosnih napomena i uputa mogu uzrokovati električni udar, požar i/ili teške ozljede.

Pridržavajte se slika na početku uputa za uporabu.

Namjenska uporaba

Električni alat kao stacionarni uređaj predviđen je za uzdužno i poprečno rezanje s ravnom linijom rezanja, tvrdog i mekog drva, kao i ploča iverica i vlaknastih ploča. Pritom su mogući horizontalni kutovi kosog rezanja od −**30°** do +**30°** kao i vertikalni kutovi kosog rezanja od **−2°** do **47°**.

Pri uporabi odgovarajućih listova pile moguće je piljenje aluminijskih profila i plastike.

Prikazani dijelovi alata

Numeriranje prikazanih dijelova odnosi se na prikaz električnog alata na stranici sa slikama.

(1) Kutni graničnik
(2) Stol za piljenje
(3) Zaštitni poklopac
(4) Usisni adapter na zaštitnom poklopcu
(5) Klin raspora
(6) Umetak za stol
(7) Štap za pomicanje
(8) Dodatni paralelni graničnik (sklopivi)
(9) Šesterokutni ključ (5 mm/2,5 mm)
(10) Držač za spremanje zaštitnog poklopca
(11) Ručka za pozicioniranje i izravnavanje električnog alata (bez ručke za nošenje!)
(12) Provrti za montažu
(13) Skala za razmak lista pile od paralelnog graničnika
(14) Tipka za uključivanje
(15) Sigurnosni poklopac
(16) Prekidač za isključivanje
(17) Graničnik za kut kosog rezanja 0° (vertikalni)
(18) Ručni kotač za kut kosog rezanja
(19) Poluga za uglavljivanje za namještanje vertikalnog kuta kosog rezanja
(20) Ručica za dizanje i spuštanje lista pile
(21) Skala za kut kosog rezanja (vertikalni)
(22) Graničnik za kut kosog rezanja 45° (vertikalni)
(23) Okasti ključ
(24) Okretni gumb za paralelni graničnik
(25) Stezna ručka za proširenje stola za piljenje
(26) Vodilica paralelnog graničnika
(27) Paralelni graničnik
(28) List pile
(29) Profilni nosač
(30) Krilni vijak za graničnik dužine
(31) Graničnik dužine
(32) Držač kabela
(33) Držač za spremanje kutnog graničnika
(34) Usisni adapter
(35) Izbacivač strugotine
(36) Stezna poluga klina raspora
(37) Zatici za pozicioniranje klina raspora
(38) Oznake na steznoj poluzi/ploči
(39) Vijak za fiksiranje umetka za stol
(40) Stezna poluga zaštitnog poklopca
(41) Vodeći svornjak zaštitnog poklopca
(42) Poluga za blokadu paralelnog graničnika
(43) Par igala (desno, crne)
(44) Par igala (desno, srebrne)
(45) Par igala (lijevo, crne)
(46) Vodilica kutnog graničnika
(47) Utor za vođenje kutnog graničnika
(48) Vijak s nazubljenom glavom za profilni nosač
(49) Poklopac izbacivača strugotine
(50) Rupica za podizanje umetka za stol
(51) Stezna matica
(52) Poluga za uglavljivanje vretena
(53) Stezna prirubnica
(54) Prihvatna prirubnica
(55) Vreteno alata
(56) Pokazivač kuta (vertikalnog)
(57) Ručica za fiksiranje proizvoljnog kuta kosog rezanja (horizontalnog)
(58) Pokazivač kuta (horizontalnog) na kutnom graničniku
(59) Pokazivač razmaka
(60) Vijak za pokazivač kuta (vertikalni)
(61) Šesterokutni vijci (5 mm) prednji za namještanje paralelnosti lista pile
(62) Šesterokutni vijci (5 mm) stražnji za namještanje paralelnosti lista pile
(63) Vijak za pokazivač razmaka stola za piljenje
(64) Vijci za namještanje uložne ploče
(65) Vijci za namještanje vodilice kutnog graničnika
(66) Ručka za nošenje

(67) Udubljenja za držanje

Tehnički podaci

Stolna kružna pila		GTS 70-216	GTS 70-216
Kataloški br.		**3 601 M30 6..**	**3 601 M30 6B.**
Nazivna primljena snaga	W	1850	1850
Broj okretaja u praznom hodu	min^{-1}	5500	5500
Ograničenje struje zaleta		●	●
Težina[A)]	kg	22,3	22,3
Klasa zaštite		⧈ / II	⧈ / II
Dimenzije			
Električni alat (uključujući skidive elemente alata)			
Širina x dubina x visina	mm	593 x 608 x 329	593 x 608 x 329
Izradak			
Maksimalno moguća visina izratka **H**	mm	70	70
Klin raspora			
Debljina **RK**	mm	2,2	2,2
Prikladni listovi pile			
Promjer lista pile **D**	mm	216	216
Promjer provrta **d**	mm	30	25,4
Maks. debljina osnovnog lista **T**	mm	< 2,1	< 2,1
Min. debljina/otklon zupca **C**	mm	> 2,3	> 2,3

A) Sa zaštitnim poklopcem **(3)**, klinom raspora **(5)**, paralelnim graničnikom **(27)**, kutnim graničnikom **(1)**, štapom za pomicanje **(7)**, bez mrežnog priključnog voda

Maksimalne dimenzije izratka: (vidi „Maksimalne dimenzije izratka“, Stranica 29)

Podaci vrijede za nazivni napon [U] od 230 V. U slučaju odstupanja napona i u izvedbama specifičnim za dotičnu zemlju, ovi podaci mogu varirati.

Vrijednosti se mogu razlikovati ovisno o proizvodu i ovise o uvjetima primjene i okoline. Dodatne informacije na www.bosch-professional.com/wac.

Informacije o buci

Emisijske vrijednosti buke utvrđene sukladno **EN 62841-3-1**.

Razina buke električnog alata prema ocjeni A iznosi obično: razina zvučnog tlaka **90** dB(A); razina zvučne snage **105** dB(A). Nesigurnost K = **3** dB.

Nosite zaštitu za uši!

Emisijska vrijednost buke, koja je navedena u ovim uputama, izmjerena je sukladno normiranom postupku mjerenja te se može koristiti za međusobnu usporedbu električnih alata. Prikladna je i za privremenu procjenu emisije buke.

Navedena emisijska vrijednost buke predstavlja glavne primjene električnog alata. Ako se ustvari električni alat koristi za druge primjene s radnim alatima koji odstupaju od navedenih ili se nedovoljno održavaju, emisijska vrijednost buke može odstupati. To može znatno povećati emisije buke tijekom cjelokupnog radnog vijeka.

Za točnu procjenu emisija buke trebaju se uzeti u obzir i vremena, tijekom kojih je alat bio isključen ili je radio, ali se zapravo nije koristio. To može znatno smanjiti emisije buke tijekom cjelokupnog radnog vijeka.

Montaža

▶ **Izbjegavajte nehotično pokretanje električnog alata. Tijekom montaže i kod svih radova na električnom alatu, mrežni utikač se ne smije priključiti na električno napajanje.**

Opseg isporuke

Prije prvog puštanja električnog alata u rad provjerite jesu li isporučeni svi dolje navedeni dijelovi:

- Stolna kružna pila s montiranim listom pile **(28)** i klinom raspora **(5)**
- Kutni graničnik **(1)**
- Profilni nosač **(29)**
- Graničnik dužine **(31)**
- Paralelni graničnik **(27)** sa sklopivim dodatnim paralelnim graničnikom **(8)**
- Zaštitni poklopac **(3)** s usisnim adapterom **(4)**
- Šesterokutni ključ **(9)**
- Okasti ključ **(23)**

– Štap za pomicanje **(7)**
– Umetak za stol **(6)**
– Usisni adapter **(34)**

Napomena: Provjerite ima li oštećenja na električnom alatu. Prije daljnje uporabe električnog alata morate pažljivo provjeriti zaštitne naprave ili lagano oštećene dijelove funkcioniraju li besprijekorno i ispravno. Provjerite rade li pokretni dijelovi besprijekorno i nisu li zaglavljeni odnosno oštećeni. Svi dijelovi moraju biti pravilno montirani i ispunjavati sve uvjete kako bi se osigurao besprijekoran rad. Oštećene zaštitne naprave i dijelovi moraju se stručno popraviti ili zamijeniti u ovlaštenoj servisnoj radionici.

Potreban alat dodatno uz opseg isporuke:

– Križni odvijač
– Kutomjer

Montaža pojedinačnih dijelova

– Sve isporučene dijelove oprezno izvadite iz njihove ambalaže.
– Uklonite sav ambalažni materijal s električnog alata i isporučenog pribora.
– Pazite na to da uklonite ambalažni materijal ispod bloka motora.

Izravno na kućištu pričvršćeni su sljedeći elementi alata: štap za pomicanje **(7)**, okasti ključ **(23)**, šesterokutni ključ **(9)**, paralelni graničnik **(27)** sa sklopivim dodatnim paralelnim graničnikom **(8)**, kutni graničnik **(1)**, profilni nosač **(29)**, graničnik dužine **(31)**, zaštitni poklopac **(3)**, usisni adapter **(34)**.

– Kada vam je potreban jedan od ovih elemenata alata, oprezno ga izvadite iz njegovog spremišta.

Pozicioniranje klina raspora (vidjeti slike a1–a2)

Napomena: Ako je potrebno, prije pozicioniranja očistite sve dijelove koje treba montirati.

– Okrenite ručicu **(20)** u smjeru kazaljke na satu do graničnika tako da se list pile **(28)** nalazi u najvišem mogućem položaju iznad lista pile.
– Otpustite steznu polugu **(36)** u smjeru kazaljke na satu tako da je okrenuta prema gore.
– Gurajte klin raspora **(5)** u smjeru stezne poluge **(36)** sve dok ga ne možete povući prema gore.
– Povucite klin raspora skroz prema gore tako da je pozicioniran točno iznad sredine lista pile.
– Pustite oba zatika za pozicioniranje **(37)** da se uglave u donjim rupama na klinu raspora i ponovno zategnite steznu polugu **(36)**.
Oznake **(38)** na steznoj ploči i steznoj poluzi **(36)** moraju biti centrirane kako je prikazano.

Montaža umetka za stol (vidjeti sliku b)

– Uglavite umetak za stol **(6)** u stražnjem izrezu okna za alat i vodite ga prema dolje.
– Pritisnite umetak za stol sve dok se ne uglavi u okno za alat.
– Vijak za fiksiranje **(39)** okrenite vrhom okastog ključa **(23)** do graničnika u smjeru okretanja „lokot zaključan“.

Montaža zaštitnog poklopca (vidjeti slike c1–c2)

Napomena: Montirajte zaštitni poklopac samo ako je klin raspora pozicioniran u najgornjem položaju točno iznad sredine lista pile (vidjeti sliku **a2**). Ne montirajte zaštitni poklopac ako se klin raspora nalazi u najdonjem položaju (stanje isporuke ili položaj za piljenje utora) (vidjeti sliku **a1**).

– Otpustite steznu polugu **(40)** i izvadite zaštitni poklopac **(3)** iz držača **(10)**.
– Vodeći svornjak **(41)** gurnite prema natrag u utor na klinu raspora **(5)**.
– Pomičite zaštitni poklopac **(3)** prema dolje sve dok štitnik lista pile (gornja plastična vodilica) **ne bude paralelna sa stolom za piljenje (2)**.
– Steznu polugu **(40)** pritisnite prema gore. Stezna poluga mora osjetno i čujno uskočiti u ležište, a zaštitni poklopac **(3)** mora biti čvrsto i sigurno montiran.

▶ **Prije svake uporabe provjerite može li se zaštitni poklopac besprijekorno pomicati. Nemojte koristiti električni alat ako se zaštitni poklopac slobodno ne pomiče i ako se odmah ne zatvara.**

Montaža paralelnog graničnika (vidjeti sliku d)

Paralelni graničnik **(27)** možete pozicionirati lijevo ili desno od lista pile na fiksnim točkama. Za to služe parovi igala **(43)**, **(44)**, **(45)**.

Par igala	Boja	Položaj paralelnog graničnika (27)	Kapacitet rezanja	Skala (13)
(43)	crna	desno od lista pile	127–635 mm	dolje, crna
(44)	srebrna	desno od lista pile	0–508 mm	gore, srebrna
(45)	crna	lijevo od lista pile	0–305 mm	dolje, crna

– Provjerite je li stezna ručka **(25)** za proširenje stola za piljenje fiksirana (stezna ručka pritisnuta prema dolje).
– Otpustite polugu za blokadu **(42)** na paralelnom graničniku **(27)**.
– Pozicionirajte ureze na paralelnom graničniku **(27)** pomoću jednog od triju parova igala **(43)**, **(44)**, **(45)**. Sklopivi dodatni paralelni graničnik **(8)** mora biti okrenut od zaštitnog poklopca **(3)**.

– Za fiksiranje paralelnog graničnika preklopite polugu za blokadu **(42)** s obje strane prema dolje.

Montaža kutnog graničnika, profilnog nosača, graničnika dužine (vidjeti slike e1–e3)

– Umetnite vodilicu **(46)** kutnog graničnika **(1)** u jedan od za to predviđenih utora za vođenje **(47)** stola za piljenje.

Za bolje nalijeganje dugih izradaka možete proširiti kutni graničnik profilnim nosačem **(29)**.

– Po potrebi montirajte profilni nosač **(29)** na kutni graničnik pomoću vijka s nazubljenom glavom **(48)**.

Za jednostavno piljenje izradaka jednake dužine možete koristiti graničnik dužine **(31)**.

– Gurnite graničnik dužine **(31)** na profilni nosač **(29)** i za fiksiranje zategnite krilni vijak **(30)**.

Stacionarna ili fleksibilna montaža

▶ **Kako bi se osiguralo sigurno rukovanje, električni alat morate prije uporabe montirati na ravnu i stabilnu radnu površinu (npr. radni stol).**

Montaža na radnu površinu (vidjeti sliku f)

– Pričvrstite električni alat s prikladnim vijčanim spojem na radnu površinu. Za to služe provrti **(12)**.

ili

– Stegnite noge električnog alata uobičajenim vijčanim stegama na radnu površinu.

Montaža na Bosch radni stol (vidjeti sliku g)

Bosch radni stolovi (npr. **GTA 571**) mogu se lako transportirati i brzo montirati zahvaljujući sklopivoj izvedbi. Električni alat može se montirati bez alata.

▶ **Pročitajte sva upozorenja i upute priložene uz radni stol.** Propusti do kojih može doći uslijed nepridržavanja upozorenja i uputa mogu uzrokovati električni udar, požar i/ili teške ozljede.

▶ **Prije montaže električnog alata ispravno montirajte radni stol.** Besprijekorna montaža je važna kako bi se izbjegla opasnost od urušavanja.

– Električni alat montirajte na radni stol u transportnom položaju.

Za centriranje električnog alata na radnom stolu upotrebljavajte ručke za pozicioniranje **(11)**.

Usisavanje prašine/strugotina

Izbjegavajte rad bez mjera za smanjenje prašine. Prikladna naprava za usisavanje smanjuje opterećenje prašinom opasno za zdravlje. Pobrinite se za dobro prozračivanje radnoga mjesta. Uvijek nosite prikladnu zaštitnu masku. Po mogućnosti koristite uređaj za usisavanje prašine prikladan za materijal. Poštujte važeće propise u vašoj zemlji za materijale koje ćete obrađivati.

▶ **Izbjegavajte nakupljanje prašine na radnom mjestu.** Prašina se može lako zapaliti.

Zahtjevi za usisavač		
Preporučeni nazivni promjer crijeva	mm	**28**
Potreban podtlak[A)]	mbar hPa	≥ **140** ≥ **140**
Potrebna protočna količina[A)]	l/s m^3/h	≥ **23** ≥ **82,8**
Preporučena učinkovitost filtra		Klasa prašine M[B)]

A) Vrijednost snage na priključku usisavača električnog alata

B) U skladu s normom IEC/EN 60335-2-69

Pridržavajte se uputa za usisavač. Prekinite s radom ako je smanjena usisna snaga i uklonite uzrok.

Usisavanje prašine/strugotine može biti začepljeno prašinom, strugotinom ili odlomljenim komadićima izratka.

– Isključite električni alat i izvucite mrežni utikač iz utičnice.
– Pričekajte da se list pile potpuno zaustavi.
– Ustanovite uzrok začepljenja i otklonite ga.

▶ **Kako bi se izbjegla opasnost od požara kod piljenja aluminija, ispraznite izbacivač strugotine i ne koristite usisavanje strugotina.**

Pražnjenje izbacivača strugotine (vidjeti sliku h)

Za uklanjanje odlomljenih komadića izratka i velikih strugotina možete isprazniti izbacivač strugotine **(35)**.

– Isključite električni alat i izvucite mrežni utikač iz utičnice.
– Pričekajte da se list pile potpuno zaustavi.
– Okrenite poklopac **(49)** u stranu i izvucite izbacivač strugotine **(35)**.
– Istresite odlomljene komadiće izratka i strugotine.
– Ponovno okrenite poklopac **(49)** u stranu i gurnite izbacivač strugotine **(35)** do graničnika ispod lista pile **(28)**.

Vanjsko usisavanje (vidjeti sliku i)

Click&Clean priključak: Za usisavanje prašine i strugotina možete priključiti crijevo usisavača na usisni adapter **(4)** na zaštitnom poklopcu **(3)** ili crijevo usisavača zajedno s usisnim adapterom **(34)** na izbacivač strugotine **(35)**.

– Spojite crijevo usisavača (Ø 33 mm) s usisnim adapterom **(4)** na zaštitnom poklopcu **(3)**.

ili

– Nataknite usisni adapter **(34)** na izbacivač strugotine **(35)**.
– Spojite crijevo usisavača (Ø 39 mm) s usisnim adapterom **(34)**.

Usisavač mora biti prikladan za obrađivani materijal.

Kod usisavanja suhe prašine ili prašine koja je posebno opasna za zdravlje i kancerogena, treba koristiti specijalni usisavač.

Zamjena lista pile (vidjeti slike j1–j4)

- ▶ **Prije svih radova na električnom alatu izvucite mrežni utikač iz utičnice.**
- ▶ **Kod montaže lista pile nosite zaštitne rukavice.** Postoji opasnost od ozljede.
- ▶ **Koristite samo listove pile čiji je maksimalno dopušteni broj okretaja veći od broja okretaja u praznom hodu.**
- ▶ **Koristite samo listove pile koji odgovaraju karakterističnim podacima navedenim u ovim uputama za uporabu i na električnom alatu i koji su ispitani prema EN 847-1 i odgovarajuće označeni.**
- ▶ **Koristite samo listove pile koje je preporučio proizvođač ovog električnog alata i koji su prikladni za obrađivani materijal.** Na taj ćete način izbjeći pregrijavanje vrhova zubaca pile i taljenje plastike koju obrađujete.
- ▶ **Ne koristite listove pile od visokolegiranog brzoreznog čelika (HSS-čelika).** Takvi listovi pile mogu lako puknuti.

Demontaža lista pile

- Otvorite steznu polugu **(40)** i izvucite zaštitni poklopac **(3)** iz utora na klinu raspora **(5)**.
- Vijak za fiksiranje **(39)** okrenite vrhom okastog ključa **(23)** do graničnika u smjeru okretanja „lokot otključan“ i podignite umetak za stol **(6)** iz okna za alat. Za lakše podizanje služi rupica **(50)**.
- Okrenite ručicu **(20)** u smjeru kazaljke na satu do graničnika tako da se list pile **(28)** nalazi u najvišem mogućem položaju iznad lista pile.
- Okrenite steznu maticu **(51)** okastim ključem **(23)** i istovremeno povucite polugu za uglavljivanje vretena **(52)** dok se ne uglavi.
- Držite polugu za uglavljivanje vretena stegnutu i odvijte steznu maticu u smjeru suprotnom od kazaljke na satu.
- Skinite steznu prirubnicu **(53)**.
- Skinite list pile **(28)**.

Montaža lista pile

- Ako je potrebno, prije montaže očistite sve dijelove koje treba montirati.
- Postavite novi list pile na prihvatnu prirubnicu **(54)** vretena alata **(55)**.

Napomena: Ne koristite premale listove pile. Radijalni raspor između lista pile i klina raspora smije iznositi najviše 3–8 mm.

- ▶ **Kod ugradnje pazite da se smjer rezanja zubaca (smjer strelice na listu pile) podudara sa smjerom strelice na klinu raspora!**

- Stavite steznu prirubnicu **(53)** i steznu maticu **(51)**.
- Okrenite steznu maticu **(51)** okastim ključem **(23)** i istovremeno povucite polugu za uglavljivanje vretena **(52)** dok se ne uglavi.
- Stegnite steznu maticu u smjeru kazaljke na satu.
- Stavite umetak za stol **(6)** iznad klina raspora **(5)** u okno za alat. Vijak za fiksiranje **(39)** okrenite vrhom okastog ključa **(23)** do graničnika u smjeru okretanja „lokot zaključan“.
- Ponovno montirajte zaštitni poklopac **(3)**.

Rad

- ▶ **Prije svih radova na električnom alatu izvucite mrežni utikač iz utičnice.**

Transportni i radni položaj lista pile

Transportni položaj

- Skinite zaštitni poklopac **(3)**, izvadite umetak za stol **(6)** i pozicionirajte klin raspora **(5)** u najdonji položaj. Ponovno umetnite umetak za stol **(6)**.
- Okrenite ručicu **(20)** u smjeru suprotnom od kazaljke na satu sve dok se zupci lista pile **(28)** ne nađu ispod stola za piljenje **(2)**.
- Pomaknite vodilicu **(26)** do kraja prema unutra. Steznu ručku **(25)** pritisnite prema dolje. Time je fiksirano proširenje stola za piljenje.

Radni položaj

- Pozicionirajte klin raspora **(5)** u najgornji položaj točno iznad sredine lista pile, umetnite umetak za stol **(6)** i montirajte zaštitni poklopac **(3)**.
- Okrenite ručicu **(20)** u smjeru kazaljke na satu sve dok se gornji zupci lista pile **(28)** ne nađu oko 3–6 mm iznad izratka.

Povećanje stola za piljenje

Dugački i teški izradci moraju biti podloženi ili poduprti na slobodnom kraju.

Proširenje stola za piljenje (vidjeti sliku A)

Možete proširiti stol za piljenje ulijevo ili udesno tako da pomaknete vodilicu **(26)** prema van.

- Povucite steznu ručku **(25)** za proširenje stola za piljenje skroz prema gore.
- Pomaknite vodilicu **(26)** okretnim gumbom **(24)** do željene širine ulijevo ili udesno prema van.
- Steznu ručku **(25)** pritisnite prema dolje. Time je fiksirano proširenje stola za piljenje.

Namještanje vertikalnog i horizontalnog kuta kosog rezanja

Kako bi se postigli precizni rezovi, nakon intenzivne uporabe morate provjeriti osnovne postavke električnog alata i po potrebi ih namjestiti.

Namještanje vertikalnog kuta kosog rezanja (list pile) (vidjeti sliku B)

Vertikalni kut kosog rezanja može se namjestiti u području od **–2°** do **47°**.

Za brzo i precizno namještanje vertikalnog standardnog kuta

0° i 45° predviđeni su tvornički namješteni graničnici (**(17)**, **(22)**).

– Otpustite polugu za uglavljivanje **(19)** u smjeru suprotnom od kazaljke na satu.

Napomena: Kod potpunog otpuštanja poluge za uglavljivanje list pile će se pod djelovanjem sile teže nagnuti u položaj koji odgovara približno 30°.

Vertikalni kut kosog rezanja između 0° i 45°:

– Povucite ili pritisnite ručni kotač **(18)** uzduž kulise sve dok pokazivač kuta **(56)** ne pokaže željeni vertikalni kut kosog rezanja.

– Držite ručni kotač u ovom položaju i ponovno stegnite polugu za uglavljivanje **(19)**.

Vertikalni kut kosog rezanja između –2° i 0°:

– Zakrenite graničnik **(17)** prema naprijed.

– Pritisnite ručni kotač **(18)** uzduž kulise sve dok pokazivač kuta **(56)** ne pokaže željeni vertikalni kut kosog rezanja.

– Držite ručni kotač u ovom položaju i ponovno stegnite polugu za uglavljivanje **(19)**.

Vertikalni kut kosog rezanja između 45° i 47°:

– Zakrenite graničnik **(22)** prema naprijed.

– Povucite ručni kotač **(18)** uzduž kulise sve dok pokazivač kuta **(56)** ne pokaže željeni vertikalni kut kosog rezanja.

– Držite ručni kotač u ovom položaju i ponovno stegnite polugu za uglavljivanje **(19)**.

Graničnici (**(17)**, **(22)**) vraćaju se automatski natrag u standardni položaj kada za list pile namjestite vertikalni kut kosog rezanja između 0° i 45°.

Namještanje horizontalnog kuta kosog rezanja (kutni graničnik) (vidjeti sliku C)

Horizontalni kut kosog rezanja može se namjestiti u području od **30°** (lijeva strana) do **30°** (desna strana).

– Otpustite ručicu za fiksiranje **(57)** ako je pritegnuta.

– Okrećite kutni graničnik sve dok pokazivač kuta **(58)** ne pokaže željeni kut kosog rezanja.

– Ponovno pritegnite ručicu za fiksiranje **(57)**.

Namještanje paralelnog graničnika (vidjeti sliku D)

Paralelni graničnik **(27)** možete pozicionirati lijevo ili desno od lista pile na fiksnim točkama. Za to služe parovi igala **(43)**, **(44)**, **(45)**.

– Pozicionirajte paralelni graničnik **(27)** na željenu stranu lista pile (vidi „Montaža paralelnog graničnika (vidjeti sliku **d**)“, Stranica 25).

– Namjestite željeni razmak paralelnog graničnika do lista pile pomoću okretnog gumba **(24)**.

Desni rub pokazivača razmaka **(59)** prikazuje namješteni razmak.
Za položaj **(43)**, **(45)** vrijedi donja, crna skala **(13)**.
Za položaj **(44)** vrijedi gornja, srebrna skala **(13)**.

Namještanje dodatnog paralelnog graničnika (vidjeti sliku E)

– Preklopite dodatni paralelni graničnik **(8)** iznad paralelnog graničnika **(27)** na stranu lista pile **(28)**.

Sklopivi dodatni paralelni graničnik **(8)** ima dvije različite zadaće ovisno o položaju:

– Graničnik za rezanje uskih izradaka i za rezanje pod vertikalnim kutom kosog rezanja kada dodatni paralelni graničnik naliježe na stol za piljenje **(2)**.

– Naslon izratka kada se stol za piljenje **(2)** proširuje za više od 50,8 mm.

Namještanje klina raspora

Klin raspora **(5)** sprječava zaglavljivanje lista pile **(28)** u izrezu. Inače postoji opasnost od povratnog udarca ako bi se list pile zaglavio u izratku.
Stoga uvijek pazite da je klin raspora ispravno namješten:

– Radijalni raspor između lista pile i klina raspora smije iznositi najviše 3–8 mm.

– Debljina klina raspora mora biti manja od širine rezanja i veća od debljine lista pile.

– Klin raspora mora se uvijek nalaziti u liniji s listom pile.

– Za normalno rezanje klin raspora mora biti u najvišem mogućem položaju.

Namještanje visine klina raspora (vidjeti sliku F)

Za piljenje utora morate namjestiti visinu klina raspora.

▶ **Električni alat koristite za izradu utora ili pregiba samo s odgovarajuće prikladnom zaštitnom napravom (npr. tunelskim štitnikom, pritisnim češljem).**

– Otvorite steznu polugu **(40)** i izvucite zaštitni poklopac **(3)** iz utora na klinu raspora **(5)**.
Kako biste zaštitili zaštitni poklopac od oštećenja, spremite ga u predviđeni držač **(10)** na kućištu (vidjeti i sliku **Q**).

– Okrenite ručicu **(20)** u smjeru kazaljke na satu do graničnika tako da se list pile **(28)** nalazi u najvišem mogućem položaju iznad lista pile.

– Otpustite steznu polugu **(36)** u smjeru kazaljke na satu tako da je okrenuta prema gore.

– Izvucite klin raspora iz zatika **(37)** (steznu polugu **(36)** malo izvucite prema van) i pomaknite klin raspora **(5)** do graničnika prema dolje.

– Pustite oba zatika **(37)** da se uglave u gornjim rupama na klinu raspora i ponovno zategnite steznu polugu **(36)**. Oznake **(38)** na stezaljci i steznoj poluzi **(36)** moraju biti centrirane (vidjeti i sliku **a2**).

Puštanje u rad

▶ **Pridržavajte se mrežnog napona!** Napon izvora struje mora se podudarati s podacima na tipskoj pločici električnog alata.

Uključivanje (vidjeti sliku G1)

– Sigurnosni poklopac **(15)** preklopite prema gore.

– Za puštanje u rad pritisnite zelenu tipku za uključivanje **(14)**.
– Pustite da sigurnosni poklopac **(15)** ponovno padne dolje.

Isključivanje (vidjeti sliku G2)

– Pritisnite prekidač za isključivanje **(16)**.

Zaštita od preopterećenja

Električni alat ima zaštitu od preopterećenja. Kod namjenske uporabe se električni alat ne može preopteretiti. Kod prevelikog opterećenja električni alat će se isključiti.

Izvršite sljedeće korake kako biste električni alat ponovno pustili u rad:

– Isključite električni alat (vidi „Puštanje u rad“, Stranica 28).
– Uklonite izradak.
– Zatim ponovno uključite električni alat.

Zaštita od neovlaštenog rukovanja (vidjeti sliku G3)

Za zaštitu od neovlaštenog rukovanja možete zaključati sigurnosni poklopac **(15)** pomoću lokota.

– Gurnite lokot kroz rupe u sigurnosnom poklopcu **(15)** i prekidaču za isključivanje **(16)** i zatvorite ga.

Upute za rad

Opće upute za piljenje

▶ **Kod svih rezova morate najprije osigurati da list pile niti u jednom trenutku ne dodirne graničnike ili ostale dijelove alata.**

▶ **Električni alat koristite za izradu utora ili pregiba samo s odgovarajuće prikladnom zaštitnom napravom (npr. tunelskim štitnikom, pritisnim češljem).**

▶ **Električni alat ne koristite za urezivanje (utor dovršen u izratku).**

Zaštitite list pile od udaraca. List pile ne izlažite bočnom pritisku.

Klin raspora mora biti u ravnini s listom pile kako biste izbjegli zaglavljenje izratka.

Ne obrađujte iskrivljene izratke. Izradak mora uvijek imati jedan ravan rub za nalijeganje na paralelni graničnik.

Štap za pomicanje uvijek spremite na električni alat.

Položaj korisnika (vidjeti sliku H)

▶ **Nikada nemojte stajati točno u ravnini s listom pile. Tijelo uvijek postavite na istu stranu u odnosu na list pile na kojoj se nalazi štitnik.** Povratni udar može izbaciti izradak iznimno velikom brzinom prema svima koji stoje u ravnini s listom pile.

– Šake, prste i ruke držite dalje rotirajućeg lista pile.

Pritom se pridržavajte sljedećih napomena:

– Sigurno držite izradak s obje ruke i pritisnite ga na stol za piljenje.
– Za uske izratke i za rezanje pod vertikalnim kutom kosog rezanja uvijek koristite isporučeni štap za pomicanje **(7)**.

Maksimalne dimenzije izratka

Vertikalni kut kosog rezanja	Maks. visina izratka [mm]
0°	**70**
45°	**49**

Piljenje

Rezanje ravnih rezova

– Namjestite paralelni graničnik **(27)** na željenu širinu rezanja.
– Izradak stavite na stol za piljenje ispred zaštitnog poklopca **(3)**.
– List pile podignite ili spustite pomoću ručice **(20)** toliko prema gore ili dolje sve dok se gornji zupci lista pile **(28)** ne nađu oko 3–6 mm iznad izratka.
– Uključite električni alat.
– Prorežite izradak jednoličnim pomakom.
Ako vršite preveliki pritisak, mogu se pregrijati vrhovi lista pile i može doći do oštećenja izratka.
– Isključite električni alat i pričekajte da se list pile potpuno zaustavi.

Piljenje pod vertikalnim kutom kosog rezanja

– Namjestite željeni vertikalni kut kosog rezanja lista pile. Kada je list pile nagnut ulijevo, paralelni graničnik **(27)** mora biti desno od lista pile.
– Pridržavajte se radnih koraka u odlomku: (vidi „Rezanje ravnih rezova“, Stranica 29)

Piljenje pod horizontalnim kutom kosog rezanja (vidjeti sliku I)

– Namjestite željeni horizontalni kut kosog rezanja na kutnom graničniku **(1)**.
– Stavite izradak uz profilni nosač **(29)**.
Profilni nosač ne smije se nalaziti u liniji rezanja. U tom slučaju otpustite vijak s nazubljenom glavom **(48)** i pomaknite graničnik.
– List pile podignite ili spustite pomoću ručice **(20)** toliko prema gore ili dolje sve dok se gornji zupci lista pile **(28)** ne nađu oko 3–6 mm iznad izratka.
– Uključite električni alat.
– Jednom rukom pritisnite izradak prema profilnom nosaču **(29)**, a drugom rukom polako pomaknite kutni graničnik na ručici za fiksiranje **(57)** u utoru za vođenje **(47)** prema naprijed.
– Isključite električni alat i pričekajte da se list pile potpuno zaustavi.

Za jednostavno piljenje izradaka jednake dužine možete koristiti graničnik dužine **(31)**.

– Otpustite krilni vijak **(30)** i pomaknite graničnik dužine **(31)** na željenu dužinu izratka.
– Ponovno stegnite krilni vijak **(30)**.

Provjera i namještanje osnovnih postavki

Kako bi se postigli precizni rezovi, nakon intenzivne uporabe morate provjeriti osnovne postavke električnog alata i po potrebi ih namjestiti.
Za to je potrebno iskustvo i odgovarajući specijalni alat.

Bosch servis će ove radove izvesti brzo i pouzdano.

Namještanje graničnika za vertikalni standardni kut kosog rezanja 0°/45°

– Stavite električni alat u radni položaj.
– Namjestite vertikalni kut kosog rezanja lista pile na 0°.
– Skinite zaštitni poklopac **(3)**.

Provjera (vidjeti sliku J1)

– Namjestite kutomjer na 90° i stavite ga na stol za piljenje **(2)**.

Krak kutomjera mora se podudarati s listom pile **(28)** po čitavoj dužini.

Namještanje (vidjeti sliku J2)

– Otpustite kontramaticu graničnog vijka **(17)** standardnim okastim ili viličastim ključem.
– Otpustite polugu za uglavljivanje **(19)**.
– Pomaknite ručni kotač **(18)** prema graničnom vijku **(17)** i granični vijak uvrnite ili odvrnite toliko dok se krak kutomjera ne podudara s listom pile po čitavoj dužini.
– Držite ručni kotač u ovom položaju i ponovno stegnite polugu za uglavljivanje **(19)**.
– Ponovno zategnite kontramaticu graničnog vijka **(17)**.

Ako pokazivač kuta **(56)** nakon namještanja nije u liniji s oznakom 0° na skali **(21)**, onda pomoću standardnog križnog odvijača otpustite vijak **(60)** i izravnajte pokazivač kuta uzduž oznake 0°.

Ponovite gore navedene radne korake odgovarajuće za vertikalni kut kosog rezanja od 45° (otpuštanje kontramatica; namještanje graničnog vijka **(22)**). Pritom se pokazivač kuta **(56)** ne smije ponovno pomaknuti.

Paralelnost lista pile s utorima za vođenje kutnog graničnika (vidjeti sliku K)

– Stavite električni alat u radni položaj.
– Skinite zaštitni poklopac **(3)**.

Provjera

– Olovkom označite prvi lijevi zubac pile koji je vidljiv straga iznad umetka za stol.
– Namjestite kutomjer na 90° i stavite ga rub utora za vođenje **(47)**.
– Pomičite krak kutomjera sve dok ne dodirne označeni zubac pile i očitajte razmak između lista pile i utora za vođenje.
– Okrećite list pile sve dok označeni zubac ne bude sprijeda iznad umetka za stol.
– Pomaknite kutomjer uzduž utora za vođenje do označenog zupca pile.
– Ponovno izmjerite razmak između lista pile i utora za vođenje.

Oba izmjerena razmaka moraju biti identična.

Namještanje

– Otpustite šesterokutne vijke **(61)** sprijeda ispod stola za piljenje i šesterokutne vijke **(62)** straga ispod stola za piljenje isporučenim šesterokutnim ključem **(9)**.
– Oprezno pomičite list pile sve dok ne bude paralelan s utorom za vođenje **(47)**.
– Ponovno pritegnite sve vijke **(61)** i **(62)**.

Centriranje paralelnog graničnika – par igala (44) srebrnih, desno (vidjeti sliku L)

Prije centriranja paralelnog graničnika **(27)** najprije trebate namjestiti graničnike **(17)**/**(22)** za vertikalni standardni kut kosog rezanja i osigurati paralelnost lista pile **(28)** s utorima za vođenje **(47)** kutnog graničnika.
(vidi „Namještanje graničnika za vertikalni standardni kut kosog rezanja 0°/45°“, Stranica 30)
(vidi „Paralelnost lista pile s utorima za vođenje kutnog graničnika (vidjeti sliku **K**)“, Stranica 30)

– Otpustite polugu za blokadu **(42)** na paralelnom graničniku **(27)** i pustite da se paralelni graničnik slobodno pomiče tijekom centriranja.
– Pozicionirajte ureze na paralelnom graničniku **(27)** pomoću para igala **(44)** (srebrne). Sklopivi dodatni paralelni graničnik **(8)** mora biti okrenut od zaštitnog poklopca **(3)**.
– Skinite zaštitni poklopac **(3)**.
– Povucite steznu ručku **(25)** za proširenje stola za piljenje skroz prema gore i pomaknite paralelni graničnik **(27)** tako da dodirne list pile **(28)**.

Provjera

Paralelni graničnik **(27)** mora dodirivati list pile po čitavoj dužini.

Namještanje

– Otpustite srebrne vijke para igala **(44)** isporučenim šesterokutnim ključem **(9)** tako da igle mogu slobodno kliziti.
– Pomaknite par igala **(44)** s paralelnim graničnikom **(27)** za oko 3 mm udesno.
– Pomoću okretnog gumba **(24)** na gornjoj, srebrnoj skali **(13)** namjestite razmak paralelnog graničnika do lista pile od 0 mm.
– Steznu ručku **(25)** za proširenje stola za piljenje pritisnite prema dolje.
– Pomičite par igala **(44)** s paralelnim graničnikom **(27)** ulijevo sve dok paralelni graničnik ne dodiruje list pile po čitavoj dužini.
– Pažljivo pritegnite srebrne vijke para igala **(44)** isporučenim šesterokutnim ključem **(9)**.
– Za fiksiranje paralelnog graničnika preklopite polugu za blokadu **(42)** s obje strane prema dolje.
– Provjerite da nakon pritezanja paralelni graničnik još uvijek dodiruje list pile po čitavoj dužini.

Zatim provjerite crne parove igala **(43)** i **(45)**.

Centriranje paralelnog graničnika – par igala (43) crnih, desno (vidjeti sliku M)

Prije centriranja para igala **(43)** najprije trebate ispravno centrirati par igala **(44)** (srebrne, desno).
(vidi „Centriranje paralelnog graničnika – par igala **(44)** srebrnih, desno (vidjeti sliku **L**)“, Stranica 30)

– Otpustite polugu za blokadu **(42)** na paralelnom graničniku **(27)** i podignite paralelni graničnik s para igala **(44)**.
– Otpustite crne vijke para igala **(43)** isporučenim šesterokutnim ključem **(9)** tako da igle mogu slobodno kliziti.
– Držite otvore okastog ključa **(23)** na prednjim iglama **(44)**/**(43)**.
– Pomičite crnu iglu **(43)** sve dok obje igle (srebrna **(44)** i crna **(43)**) ne uđu u odgovarajući otvor okastog ključa.
– Ponovite ove radne korake sa stražnjim iglama **(44)**/**(43)**.

Centriranje paralelnog graničnika – par igala (45) crnih, lijevo

Prije centriranja paralelnog graničnika **(27)** najprije trebate namjestiti graničnike **(17)**/**(22)** za vertikalni standardni kut kosog rezanja i osigurati paralelnost lista pile **(28)** s utorima za vođenje **(47)** kutnog graničnika.
(vidi „Namještanje graničnika za vertikalni standardni kut kosog rezanja 0°/45°“, Stranica 30)
(vidi „Paralelnost lista pile s utorima za vođenje kutnog graničnika (vidjeti sliku **K**)“, Stranica 30)

– Otpustite polugu za blokadu **(42)** na paralelnom graničniku **(27)** i pustite da se paralelni graničnik slobodno pomiče tijekom centriranja.
– Pozicionirajte ureze na paralelnom graničniku **(27)** pomoću para igala **(45)** (crne). Sklopivi dodatni paralelni graničnik **(8)** mora biti okrenut od zaštitnog poklopca **(3)**.
– Skinite zaštitni poklopac **(3)**.
– Povucite steznu ručku **(25)** za proširenje stola za piljenje skroz prema gore i pomaknite paralelni graničnik **(27)** tako da dodirne list pile **(28)**.

Provjera

Paralelni graničnik **(27)** mora dodirivati list pile po čitavoj dužini.

Namještanje

– Otpustite crne vijke para igala **(45)** isporučenim šesterokutnim ključem **(9)** tako da igle mogu slobodno kliziti.
– Pomičite par igala **(45)** s paralelnim graničnikom **(27)** udesno sve dok paralelni graničnik ne dodiruje list pile po čitavoj dužini.
– Pažljivo pritegnite crne vijke para igala **(45)** isporučenim šesterokutnim ključem **(9)**.
– Za fiksiranje paralelnog graničnika preklopite polugu za blokadu **(42)** s obje strane prema dolje.
– Provjerite da nakon pritezanja paralelni graničnik još uvijek dodiruje list pile po čitavoj dužini.

Namještanje pokazivača razmaka stola za piljenje (vidjeti sliku N)

– Otpustite polugu za blokadu **(42)** na paralelnom graničniku **(27)** i pustite da se paralelni graničnik slobodno pomiče tijekom centriranja.
– Pozicionirajte ureze na paralelnom graničniku **(27)** pomoću para igala **(44)** (srebrne). Sklopivi dodatni paralelni graničnik **(8)** mora biti okrenut od zaštitnog poklopca **(3)**.
– Skinite zaštitni poklopac **(3)**.
– Povucite steznu ručku **(25)** za proširenje stola za piljenje skroz prema gore i pomaknite paralelni graničnik **(27)** tako da dodirne list pile **(28)**.
– Otpustite vijke **(63)** križnim odvijačem i centrirajte pokazivač razmaka **(59)** uzduž oznake 0 na skali **(13)**.
– Ponovno stegnite vijke **(63)**.

Namještanje razine umetka za stol (vidjeti sliku O)

Provjera

Prednja strana umetka za stol **(6)** mora biti u ravnini ili malo ispod stola za piljenje, a stražnja strana mora biti u ravnini ili malo iznad stola za piljenje.

Namještanje

– Šesterokutnim ključem **(9)** namjestite ispravnu razinu četiri vijka za podešavanje **(64)**.

Namještanje zazora vodilice kutnog graničnika u utoru za vođenje (vidjeti sliku P)

Nakon intenzivne uporabe zazor vodilice **(46)** kutnog graničnika u utoru za vođenje **(47)** može postati prevelik.

– Ponovno pritegnite vijke za namještanje **(65)** vodilice **(46)**.

Spremanje i transport

Spremanje dijelova alata (vidjeti sliku Q)

U svrhu spremanja električni alat ima mogućnost sigurnog pričvršćivanja određenih elemenata alata.

– Spremite sve pojedinačne elemente alata u njihove držače na kućištu (vidjeti sljedeću tablicu).

Element alata	Spremanje
Zaštitni poklopac **(3)**	Držač **(10)**; pritegnite sa steznom polugom **(40)**
Kutni graničnik **(1)**	Držač **(33)**
Usisni adapter **(34)**	Vidjeti sliku **Q**
Okasti ključ **(23)**	Vidjeti sliku **Q**
Šesterokutni ključ **(9)**	Vidjeti sliku **Q**
Štap za pomicanje **(7)**	Stavite u držač između paralelnog graničnika **(27)** i dodatnog paralelnog graničnika **(8)**
Paralelni graničnik **(27)**	Okrenite; pozicionirajte s donje strane u vodilicu **(26)** iznad para igala **(43)** i fiksirajte polugu za blokadu **(42)**

Nošenje električnog alata (vidjeti sliku R)

Prije transporta električnog alata morate izvršiti sljedeće korake:

- Stavite električni alat u transportni položaj (vidi „Transportni položaj“, Stranica 27).
- Uklonite sve dijelove pribora koji se ne mogu čvrsto montirati na električni alat.
  Nekorištene listove pile prije transporta po mogućnosti spremite u zatvoreni spremnik.
- Vodilicu **(26)** pomaknite do kraja prema unutra i pritisnite steznu ručku **(25)** za fiksiranje prema dolje.
- Omotajte mrežni kabel oko držača kabela **(32)**.
- Za podizanje ili transport koristite ručku za nošenje **(66)** ili udubljenja za držanje **(67)**. U tu svrhu **ne** koristite ručke za pozicioniranje **(11)**.

▶ **Prilikom transportiranja električnog alata koristite samo transportne naprave, a nikada zaštitne naprave.**

Održavanje i servisiranje

Održavanje i čišćenje

▶ **Prije svih radova na električnom alatu izvucite mrežni utikač iz utičnice.**

▶ **Održavajte električni alat i ventilacijske proreze čistima kako biste radili dobro i sigurno.**

Ako je potrebna zamjena priključnog kabela, tada je treba provesti u **Bosch** servisu ili u ovlaštenom servisu za **Bosch** električne alate kako bi se izbjeglo ugrožavanje sigurnosti.

Čišćenje

Nakon svakog radnog postupka očistite prašinu i strugotine puhanjem komprimiranim zrakom ili kistom.

Podmazivanje električnog alata



Po potrebi električni alat podmažite na prikazanim mjestima (vidjeti sliku **S**). Ovlašteni Bosch servis će ove radove izvesti brzo i pouzdano.

▶ **Maziva i sredstva za čišćenje zbrinite na ekološki prihvatljiv način. Pridržavajte se zakonskih propisa.**

Mjere za smanjenje buke

Mjere koje provodi proizvođač:

- Meki start
- Isporuka s listom pile specijalno razvijenim za smanjenje buke

Mjere koje provodi korisnik:

- Montaža na stabilnu radnu površinu koja prigušuje vibracije
- Uporaba listova pile s funkcijom smanjenja buke
- Redovito čišćenje lista pile i električnog alata

Servisna služba i savjeti o uporabi



https://www.bosch-pt.com/serviceaddresses

Hrvatski

Tel.: +385 12 958 051

U slučaju upita ili naručivanja rezervnih dijelova, molimo vas obavezno navedite 10-znamenkasti kataloški broj s tipske pločice proizvoda.

Zbrinjavanje

Električne alate, pribor i ambalažu treba dovesti na ekološki prihvatljivo recikliranje.



Električne alate ne bacajte u kućni otpad!

Samo za zemlje EU:

Električni i elektronski uređaji koji više nisu uporabivi, moraju se odvojene sakupljati i zbrinuti na ekološko prihvatljiv način. Koristite predviđene sustave prikupljanja otpada. Nepravilno zbrinjavanje može biti štetno za okoliš i zdravlje zbog opasnih tvari koje može sadržavati.

Jamstvo proizvođača



https://www.bosch-pt.com/guarantee/202601



GTA 571
0 601 B22 800



GTA 50 W
0 601 B57 000



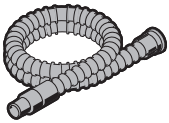

Ø 28 mm:
2 608 000 772 (3.2 m)



GAS 18V-12 MC

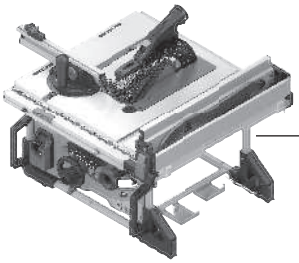

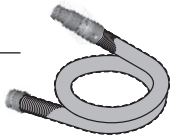

Ø 28 mm:
2 608 000 885 (4 m)



GAS 12-40 MA



GAS 35 M AFC

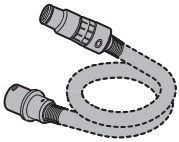

Ø 35 mm:
2 608 000 565 (5 m)



Ø 35 mm:
2 608 000 566 (5 m)



GAS 55 M AFC

Servicekontakte
Service Contacts
Contacts de Service
Contactos de Servicio
Контакты сервисных центров

https://www.bosch-pt.com/serviceaddresses

Garantiebedingungen
Guarantee Conditions
Conditions de Garantie
Condiciones de Garantía
Условия гарантии

https://www.bosch-pt.com/guarantee/202601